Республика Беларусь, 225710, г. Пинск, Брестская обл., ул. Козубовского, 17
тел./факс: 8 (0165) 63-30-84, 63-29-90
IBAN: BY51BAPB30124703800110000000
ОАО «Белагропромбанк» г. Пинск, BIC банка: BAPBB42X
Сайт: https://pinksmm.by/, e-mail: smm05@mail.ru

оснащённое комплексами плазменной резки металла «Vanad», «PROXIMA», «Арена» (Чехия), позволяющие резать металл с максимальной толщиной до 25мм, и газокислородной резкой до 120 мм. Сварка ответственных узлов металлоконструкций производится на роботизированных сварочных комплексах РТК DC Kavasaki (Япония) и сварочных тракторах Н5-500 (Китай). Технологический процесс покраски деталей и узлов производится в дробеструйной камере и в двух покрасочно - сушильных камерах с внутренними габаритами: ширина - 4500, высота - 5500 и длина - 13000 мм.

Вся вышеуказанная техника, комплектуется качественной гидравликой и электрокомпонентами таких производителей, как «Danfoss» (Франция), «Hydrocontrol», «Ami», «Bonfiglioli » (Италия), «Salami», «Faberkom» (Италия). Все детали работающие в условиях повышенной коррозии и износа подвергаются цинкованию или хромированию. При необходимости отдельные детали проходят термическую обработку. Все это обеспечивает высокое качество и надёжность выпускаемой заводом специальной техники.

Конструкторские и технологические службы завода используют в своей работе современную систему проектирования в трехмерном моделировании, конструкторской и технологической документации.

Это позволяет разрабатывать в кротчайшие сроки и с хорошими характеристиками конкурентоспособную технику.

На предприятии особое внимание уделяется качеству выпускаемой продукции. С этой целью проделана значительная работа по сертификации производства, продукции и системы качества. На заводе действует сертификат соответствия, который удостоверяет, что система качества, проектирования, разработки и производства, автогидроподъёмников, экскаваторов - погрузчиков соответствует требованиям СТБ 150 9001-2015 и вся вышеуказанная номенклатура специальной техники имеет сертификаты «Одобрения типа транспортного средства», согласно Технического регламента Таможенного союза (ТС010/2011) «О безопасности машин и оборудования». Завод проводит гарантийное и сервисное обслуживание в регионах, куда осуществляется поставка вышеуказанной техники. Гарантируется поставка запасных частей на все виды техники.

Технологические возможности завода, позволяет выпускать машины, отвечающие запросам каждого потребителя.

Завод имеет прочные позиции на внутреннем рынке, а также на рынках России и стран СНГ. Предприятие экспортирует до 65 % вышеуказанной техники.

ПОГРУЗЧИК ТЕЛЕСКОПИЧЕСКИЙ ПТ-3010

Республика Беларусь, 225710, г. Пинск, Брестская обл., ул. Козубовского, 17
тел./факс: 8 (0165) 63-30-84, 63-29-90
IBAN: BY51BAPB30124703800110000000
ОАО «Белагропромбанк» г. Пинск, BIC банка: BAPBB42X
Сайт: https://pinsksmm.by/, e-mail: smm05@mail.ru

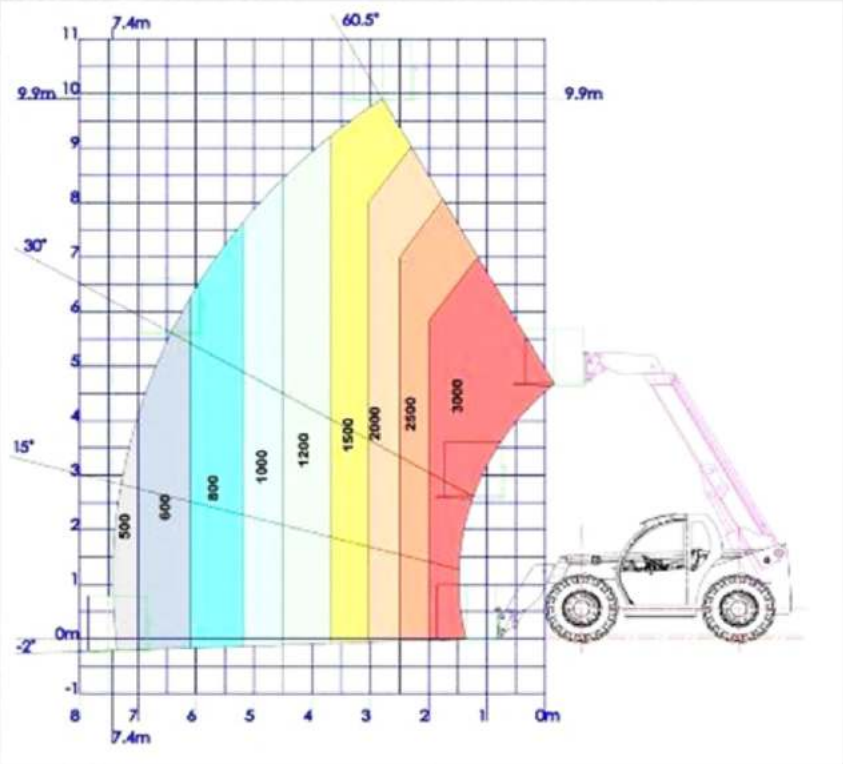

Марка машины	ПТ3010
Тип	самоходный
Грузоподъемность, кг	3500
Двигатель	Kubota V 3800DI-N
Трансмиссия	гидродинамическая с 4-х ступенчатой коробкой переменных передач
Тормоза	дисковые, погружные в масло с гидравлическим приводом на обе оси
Грузоподъемность на максимальном вылете стрелы, кг	1500
Высота подъема, м	9,9
Максимальный вылет стрелы, м	7,4
Полная масса, кг	8200
Мощность двигателя, кВт	74,5
Высота погрузчика (не более), мм	2450
Ширина погрузчика (не более), мм	2390
Общая длина (по грузовым вилам), мм	6300
Дорожный просвет, мм,	400_{-50}
Транспортная скорость, км/час	35_{-5}
Контрольный расход топлива, л/ч	7,5
Радиус разворота по наружной лапе грузовых вил, м max	4,6
База, мм	2700±50
Колея, мм	1810±50
Дополнительное сменное оборудование	Ковш для сыпучих материалов
	Вилы с захватом
	Люлька монтажная
	Крюк монтажный
	Щетка
	Захват для рулонов
	Захват для тюков

ВЫШКА НОЖНИЧНАЯ ВС-10

Вышка изготавливается прицепной к легковому автомобилю, вертикального действия и предназначена для проведения работ на высоте до 10 метров.

Вышка может транспортироваться по дорогам общей сети пассажирскими автомобилями полной массой до 3,5 тонн.

Наличие в качестве привода движений маслонасоса с электроприводом, работающим от сети переменного тока 220 В, обуславливает высокую эффективность подъемника.

Параметры	Единица измерения	Величина
Тяговое средство		Легковой автомобиль
Рабочая высота подъема	м	$10_{-0,3}$
Грузоподъемность	кг, не более	300
Потребляемая мощность	кВт, не более	2,2
Габаритные размеры в транспортном положении: длина	мм, не более	4900
ширина		2100
высота		2180
высота со сложенными перилами		1380
Полная масса подъемника	кг, не более	1800
Дорожный просвет	м	0,23
Максимальная скорость транспортирования	км/ч	50
Опорный контур	м	3,65 x 2,67
Способ управления		Электрогидравлический
Шины		185R14C
Напряжение электрических цепей		
- силовая		переменный 220
- управления	В	постоянный 24/12
Срок службы	лет	8

Республика Беларусь, 225710, г. Пинск, Брестская обл., ул. Козубовского, 17
тел./факс: 8 (0165) 63-30-84, 63-29-90
IBAN: BY51BAPB30124703800110000000
ОАО «Белагропромбанк» г. Пинск, BIC банка: BAPBB42X
Сайт: https://pinsksmm.by/, e-mail: smm05@mail.ru

ПОДЪЕМНИК СТРЕЛОВОЙ ПРИЦЕПНОЙ ВС-12П

Наименование показателя	Значение
Рабочая высота подъема, м	12±0,5
Грузоподъемность, кг, не более	120
Вылет, м, не менее	4,2
Угол поворота люльки в плане	±170°
Частота вращения поворотной части, $с^{-1}$ (об/мин)	0,008±0,0003 (0,5±0,2)
Время подъёма люльки на наибольшую высоту, с, не более	60
Потребляемая мощность, кВт, не более	2,2
Габаритные размеры в транспортном положении, мм, не более:	
- длина	6980
- ширина	1830
- высота	2170
Полная масса подъёмника, кг, не более	1600
Распределение полной массы на дорогу от подъемника в сцепке с автомобилем:	
- через шины колес, кг	1450
- через замок сцепного устройства, кг	150
База прицепа, мм	5050±50
Колея, мм, не более	1540
Количество осей, шт.	1
Рабочее давление в гидросистеме, МПа, не более	16
Дорожный просвет, мм	230±10
Опорный контур, мм	(3150x3260) ±30
Задний угол свеса	16°±2°
Способ управления	электрогидравлический
Шины	185R14C
Напряжение электрических цепей, В:	
- силовая	переменный 380/220
- управления	постоянный 24/12
Срок службы, лет	8

ПОДЪЁМНИК ПРИЦЕПНОЙ ТЕЛЕСКОПИЧЕСКИЙ ВС-18П

Параметры	Значение
Высота подъема платформы, м	18±0,5
Горизонтальный вылет, м	9,4
Угол поворота стрелы	±360
Грузоподъемность, кг	не менее 200
Комплектация	Тягово-сцепное устройство к легковому автомобилю, аутригеры, управление с подъемной площадки, аварийный спуск при отключении электроэнергии
Размер платформы, м	не менее 0,7*1,3
Габаритные размеры, м:	
длина	7,30
ширина	2,04
высота	2,85
Опорный контур, м	4,27x3,71
Тип подъемника	прицепной передвижной
Масса, кг	2100
Наибольший уклон рабочей площадки, град	3
Максимальная разрешенная транспортная скорость, км/ч	50
Максимально допустимая скорость ветра при работе (на высоте 10м), м/с	10
Возможность управления подъемником с рабочей платформы	да
Способ управления	электрогидравлический
Напряжение электрических цепей, В:	
- силовая	переменный 380/220
- управления	постоянный 24/12

Республика Беларусь, 225710, г. Пинск, Брестская обл., ул. Козубовского, 17
тел./факс: 8 (0165) 63-30-84, 63-29-90
IBAN: BY51BAPB30124703800110000000
ОАО «Белагропромбанк» г. Пинск, BIC банка: BAPBB42X
Сайт: https://pinsksmm.by/, e-mail: smm05@mail.ru

ПОДМОСТИ ПЕРЕДВИЖНЫЕ ЭЛЕКТРИЧЕСКИЕ ППЭ-12.01А

Параметры	Единица измерения	Величина
Рабочая высота подъема площадки: наименьшая наибольшая	м	4,0±0,5 12,0±0,5
Грузоподъемность площадки	кг	700
Скорость передвижения	м/с	0,205
Время подъема площадки на наибольшую высоту	мин	2,0
Скорость опускания площадки	м/с	0,1
Источник энергии		от внешней сети
Род электрического тока		переменный трехфазный
Напряжение	В	380
Установленная суммарная мощность электродвигателей	кВт	9,7
Преодолеваемый уклон пути	°	10
Допускаемый уклон площадки при работе на подмостях	град, не более	3
Колея	м	2,2±0,02
База	м	2,6±0,15
Размеры площадки	м	5,0±0,03 x 2,0±0,02
Опорный контур	м	2,68±0,03 x 3,33±0,03
Габариты (в транспортном положении): длина ширина высота	м	5,0±0,03 2,7±0,05 3,3±0,15
Масса конструктивная	кг	4300

АВТОГИДРОПОДЪЕМНИК ПМС-212-02

Параметры	Единица измерения	Величина
Базовый автомобиль ГАЗ-А22R23		ГАЗ-А22R23
Рабочая высота подъема	м	12
Грузоподъемность люльки	кг, не более	200
Габаритные размеры в транспортном положении: длина ширина высота	мм, не более	6550 2500 3000
Полная масса подъемника	кг, не более	3500
Задний угол свеса	град	16
Вылет	м, не более	5
Угол поворота стрелы	град	360 (не ограничен)
Рабочее давление	МПа	10
Максимальная транспортная скорость подъемника	м/с(км/ч)	19,44 (70)
Опорный контур	м	2,28х(2,9х2,54)
Время подъема люльки на рабочую высоту	с	90±15
Максимальная частота вращения поворотной части	$с^{-1}$ (об/мин)	0,017 (1,0)
Место управления всеми движениями стрелы		Пульт оператора на поворотной части и пульт в люльке
Способ управления стрелой		Электрогидравлический
Срок службы	лет	8

Люлька с электроизоляторами
для работы на ЛЭП под напряжением до 1000 В.

Республика Беларусь, 225710, г. Пинск, Брестская обл., ул. Козубовского, 17
тел./факс: 8 (0165) 63-30-84, 63-29-90
IBAN: BY51BAPB30124703800110000000
ОАО «Белагропромбанк» г. Пинск, BIC банка: BAPBB42X
Сайт: https://pinsksmm.by/, e-mail: smm05@mail.ru

АВТОГИДРОПОДЪЕМНИК ПМС-212-04.1

Параметры		Единица измерения	Величина
Базовый автомобиль		-	ГАЗ-3302; A21R23
Грузоподъемность люльки		кг	200
Рабочая высота подъема		м, не более	14
Вылет при нагрузке в люльке, кг	200	м	8,3
Угол поворота стрелы		град	± 360
Угол поворота люльки		град	± 60
Габаритные размеры в транспортном положении	длина	мм, не более	6200
	ширина		2200
	высота		3100
Полная масса подъемника		кг, не более	3500
Распределение нагрузки на дорогу от подъемника полной массы	на переднюю ось	кг, не более	1120
	на задний мост		2380
Способ управления			Электропропорциональный
Привод			Гидравлический
Максимальная транспортная скорость подъемника		км/ч	60
Опорный контур		м, не менее	4,85 x 3,7
Наибольший угол наклона рабочей площадки		град.	3
Максимально допустимая скорость ветра при работе (на высоте 10 м)		м/с	10
Место управления			Пульт на раме опорной пульт в люльке

АВТОГИДРОПОДЪЕМНИК ПМС-212-04

Параметры		Значение
Тип шасси		ГАЗ-330232
Рабочая высота подъема, м, не менее		12±0,5
Грузоподъемность люльки при вылете, кг., не более	8,3 м	200
Время подъема люльки на наибольшую высоту, с		240±15
Угол поворота стрелы		±360°
Максимальная транспортная разрешенная скорость подъемника, км/ч		60
Габаритные размеры в транспортном положении, мм, не более:	длина	7400
	ширина	2300
	высота	3350
Опорный контур, м, не менее		*4,850x3,700*
Полная масса подъемника, кг, не более		*3500*
Распределение нагрузки на дорогу от подъемника полной массы, кг, не более: -на переднюю ось -на заднюю ось (тележку)		 *1550* *2600*
Максимальная частота вращения поворотной части, об/мин		*0,4*
Рабочее давление, МПа, не более		*25*
Число оборотов двигателя при нормальной работе подъемника, об/мин		*1000-1200*
Наибольший уклон рабочей площадки, °		*3*
Максимально допустимая скорость ветра при работе (на высоте 10 м), м/с		10
Рабочая жидкость гидросистемы		Лукойл гейзерУниверсал СТО79345251-068-2014 либо Gazpromneft Hydravlik HVLP 22 СТО 84035624-010-2010
Место управления		Пульт оператора на поворотной части и пульт в люльке
Способ управления		электрогидравлический
Срок службы, лет, не менее		8

Республика Беларусь, 225710, г. Пинск, Брестская обл., ул. Козубовского, 17
тел./факс: 8 (0165) 63-30-84, 63-29-90
IBAN: BY51BAPB30124703800110000000
ОАО «Белагропромбанк» г. Пинск, BIC банка: BAPBB42X
Сайт: https://pinsksmm.by/, e-mail: smm05@mail.ru

АВТОГИДРОПОДЪЕМНИК ПМС-318-02

Наименование показателей		Значение
Тип шасси		ГАЗ-3307,ГАЗ-33086 ГАЗ-3309,ГАЗ-33098
Грузоподъемность люльки, кг, не более		250±0,3
Рабочая высота подъема, м		
Габаритные размеры в транспортном положении, мм:		
длина		8400
ширина		2500
высота		3500
Полная масса подъемника, кг,		7530
Распределение нагрузки на дорогу от подъемника полной массы, кг, не более:	на переднюю ось	2230
	на заднюю ось	5300
Вылет, м,		8,54
Угол поворота стрелы, °		360 (не ограничен)
Рабочее давление в гидросистеме, МПа		16
Максимальный угол подъема, преодолеваемый подъемником, %		16
Максимальная транспортная скорость подъемника, км/ч		70
Опорный контур, м, не менее		3,69x3,84
Время подъема люльки на наибольшую высоту, с		90
Максимальная частота вращения поворотной части, $с^{-1}$(об/мин)		0,017 (1,0)
Число оборотов двигателя при нормальной работе подъемника, об/мин		1200-1500
Наибольший угол уклона рабочей площадки, °		3
Максимально допустимая скорость ветра при работе(на выс. 10 м), м/с		10
Рабочая жидкость гидросистемы		ТНК Гидравлик Зима 22 ТУ 0253-028-44918199-2006
Место управления		Пульт оператора на поворотной части и пульт в люльке
Способ управления		Электрогидравлический с пропорциональным управлением

АВТОГИДРОПОДЪЕМНИК ПМС-318-03

Наименование показателей	ПМС-318-03
1	
Тип шасси	МАЗ -4371N2 МАЗ -4371С0 МАЗ -4371V2
Грузоподъемность люльки, кг, не более	250±0,3
Рабочая высота подъема, м	18±0,3
Габаритные размеры в транспортном положении, мм:	
длина	8400
ширина	2500
высота	3800
Полная масса подъемника, кг,	9650
Распределение нагрузки на дорогу от подъемника полной массы, кг, не более: на переднюю ось	3550
на заднюю ось	6100
Вылет, м,	9,75
Угол поворота стрелы, °	360 (не ограничен)
Рабочее давление, МПа	16
Максимальная транспортная скорость подъемника, км/ч	70
Опорный контур, м, не менее	4,25х3,8
Время подъема люльки на наибольшую высоту, с	90
Максимальная частота вращения поворотной части, $с^{-1}$(об/мин)	0,017 (1,0)
Наибольший угол уклона рабочей площадки, °	3
Максимально допустимая скорость ветра при работе(на выс. до 10 м), м/с	10
Рабочая жидкость гидросистемы	ТНК Гидравлик Зима 22 ТУ 0253-028-44918199-2006
Место управления всеми движениями стрелы	Пульт оператора на поворотной части и пульт в люльке
Система управления	Электропропорциональная

Республика Беларусь, 225710, г. Пинск, Брестская обл., ул. Козубовского, 17
тел./факс: 8 (0165) 63-30-84, 63-29-90
IBAN: BY51BAPB30124703800110000000
ОАО «Белагропромбанк» г. Пинск, BIC банка: BAPBB42X
Сайт: https://pinsksmm.by/, e-mail: smm05@mail.ru

АВТОГИДРОПОДЪЕМНИК ПМС-318-04

Наименование показателей	Значение
	ПМС-318-04
Тип шасси	ГАЗ-С42R33
Грузоподъемность люльки, кг, не более	250
Рабочая высота подъема, м	18
Габаритные размеры в транспортном положении, мм:	
длина	9250
ширина	2500
высота	3500
Полная масса подъемника, кг,	7950
Вылет, м,	8,54
Угол поворота стрелы, °	360 (не ограничен)
Максимальный угол подъема, преодолеваемый подъемником, %	16
Максимальная транспортная скорость подъемника, км/ч	70
Опорный контур, м, не менее	3,69x 3,84
Наибольший угол уклона рабочей площадки, °	3
Максимально допустимая скорость ветра при работе (на высоте 10 м), м/с	10
Рабочая жидкость гидросистемы	DIN51524-3 (ISO6743 - 4-HV)
Место управления	Пульт оператора на поворотной части и пульт в люльке
Способ управления	Электрогидравлический с пропорциональным управлением

АВТОГИДРОПОДЪЕМНИК ВС-18Т

Параметры	Единица измерения	Величина
Базовый автомобиль		ГАЗ-С42R33
Грузоподъемность люльки	кг, не более	300
Рабочая высота подъема	м	18±0,5
Габаритные размеры в транспортном положении:	мм, не более	
длина		8300
ширина		2500
высота		3700
Полная масса подъемника	кг, не более	8150
Распределение нагрузки на дорогу от подъемника полной массы:	кг, не более	
на переднюю ось		2650
на заднюю ось (тележку)		5550
Передний угол свеса	град	37
Задний угол свеса	град	12
Вылет	м, не более	14,85
Угол поворота стрелы	град	360(не ограничен)
Время подъема люльки на наибольшую высоту	не более, с	210±10
Максимальная транспортная скорость подъемника	км/ч	60
Опорный контур	м, не менее	4,8 x 3,4
Максимальная частота вращения поворотной части	об/мин	0,5
Рабочее давление в гидросистеме подъемника	МПа, не более	20
Контрольный расход топлива при работе подъемника	л/маш,-ч, не более	7,8
Привод	гидравлический, от КОМ шасси	
Место управления	пульт оператора на поворотной части и пульт в люльке	
Способ управления	электропропорциональный	
Срок службы	лет	8

!!! люлька с изоляторами для работы на ЛЭП до 1000В.

Республика Беларусь, 225710, г. Пинск, Брестская обл., ул. Козубовского, 17
тел./факс: 8 (0165) 63-30-84, 63-29-90
IBAN: BY51BAPB30124703800110000000
ОАО «Белагропромбанк» г. Пинск, BIC банка: BAPBB42X
Сайт: https://pinsksmm.by/, e-mail: smm05@mail.ru

Зона обслуживания подъемника ВС-18Т

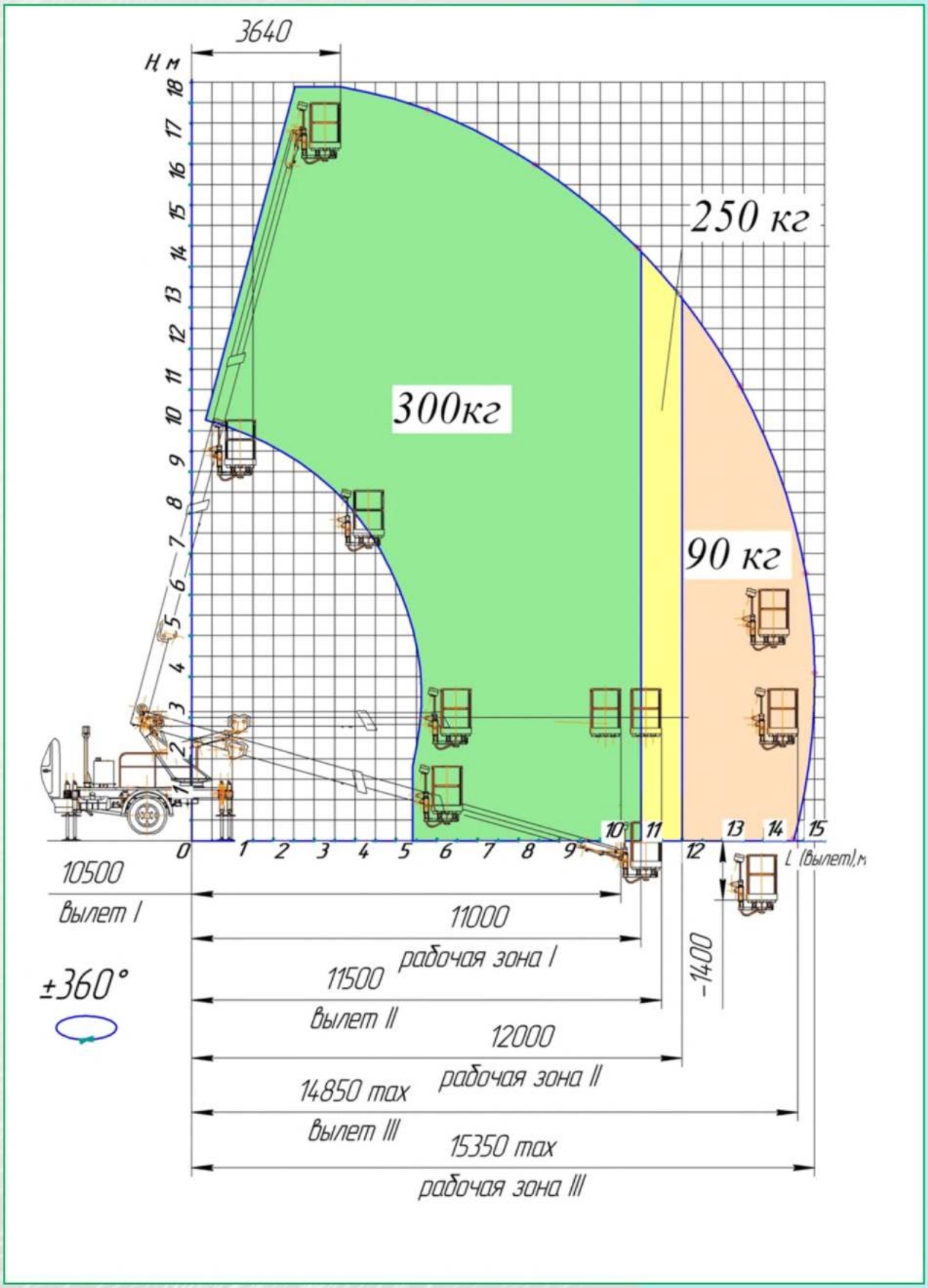

АВТОГИДРОПОДЪЕМНИК ВС-18Т-07

Параметры	Значение
Тип шасси	ГАЗ – 330202; A21R33
Рабочая высота подъема, м, не менее	18
Грузоподъемность люльки, кг, не более	250
Вылет, м не более	9,4
Угол поворота стрелы	±360°
Максимальная транспортная разрешенная скорость подъемника, км/ч	60
Габаритные размеры в транспортном положении, м, не более: - длина - ширина - высота	 7,97 2,5 3,05
Опорный контур, м, не менее	4,5x(3,7x2,6)
Полная масса подъемника, кг, не более	3500
Распределение нагрузки на дорогу от подъемника полной массы, кг, не более: -на переднюю ось -на заднюю ось (тележку)	 1250 2250
Максимальная частота вращения поворотной части, об/мин	1
Рабочее давление, МПа, не более	2
Число оборотов двигателя при нормальной работе подъемника, об/мин	1000-1200
Наибольший уклон рабочей площадки, °	3
Максимально допустимая скорость ветра при работе (на высоте 10 м), м/с	10
Рабочая жидкость гидросистемы	DIN51524-3 (ISO6743-4-HV)
Место управления	Пульт на поворотной раме и пульт в люльке
Способ управления	Электропропорциональная
Срок службы, лет, не менее	8

Республика Беларусь, 225710, г. Пинск, Брестская обл., ул. Козубовского, 17
тел./факс: 8 (0165) 63-30-84, 63-29-90
IBAN: BY51BAPB30124703800110000000
ОАО «Белагропромбанк» г. Пинск, BIC банка: BAPBB42X
Сайт: https://pinsksmm.by/, e-mail: smm05@mail.ru

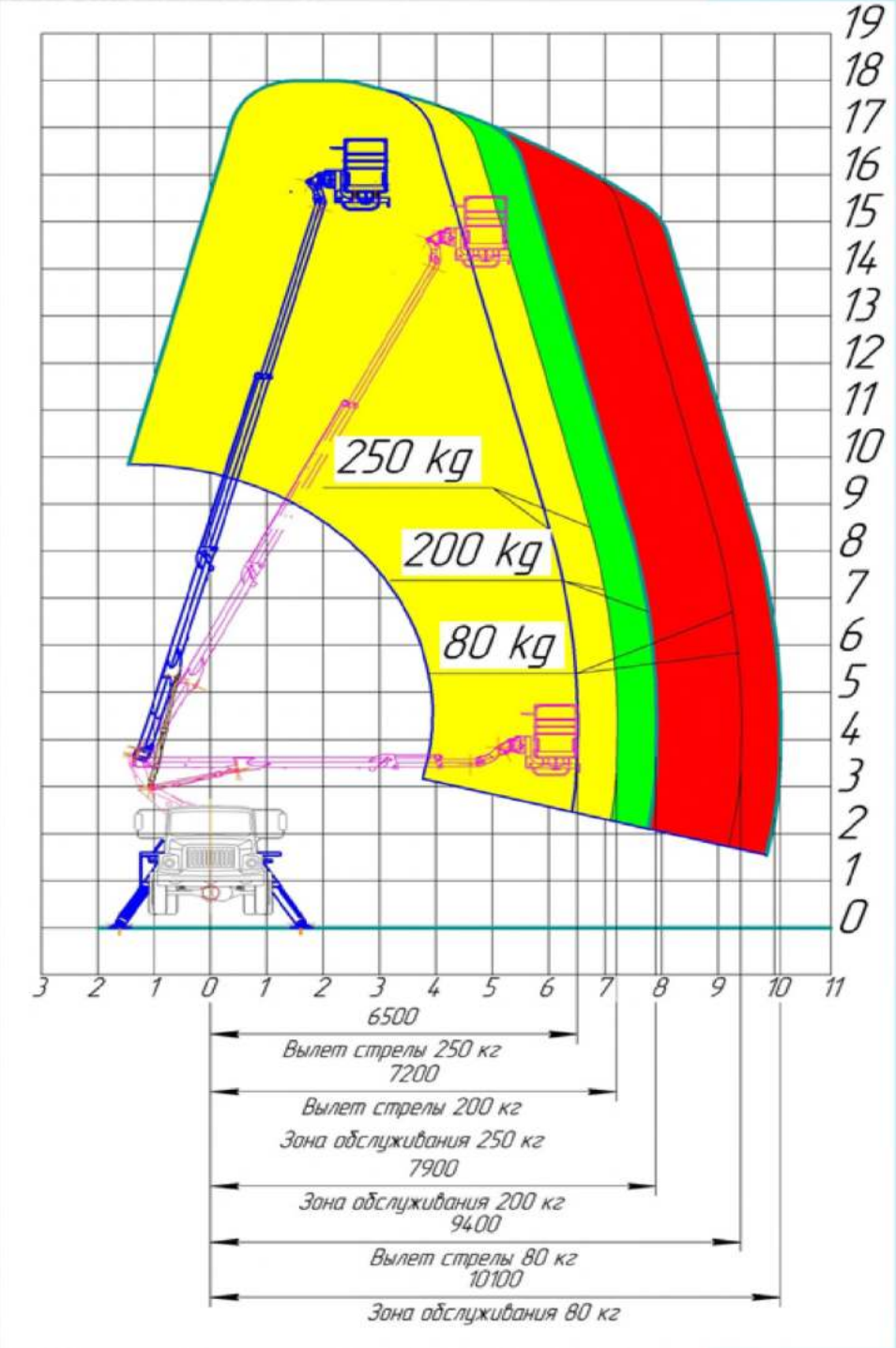

Устройства и приборы безопасности

Подъемник оборудован следующими приборами безопасности:

1. Ограничитель предельного груза ДН-3.
2. Устройство ориентации люльки в вертикальном положении.
3. Ограничение зоны обслуживания осуществляется системой контроля грузового момента Faber-com, работающего на отключение операций увеличения грузового момента.
4. Устройство блокировки опор при рабочем положении стрелы.
5. Автономная гидростанция аварийного опускания люльки, позволяющая осуществлять опускание люльки от АКБ собственного автомобиля.
6. Устройство, предохраняющее выносные опоры от самопроизвольного выдвижения.
7. Указатель угла наклона подъемника.
8. Аварийная остановка двигателя из пульта на поворотной раме и из люльки.
9. Двумя пультами управления с управлением всеми операциями подъемника из них.
10. Подача звукового сигнала из всех пультов.

АВТОГИДРОПОДЪЕМНИК ВС-18Т-01

Параметры	Единица измерения	Величина
Базовый автомобиль (шасси), колесная формула – 4х2. Стандартная комплектация		ГАЗ С41R13(33)
Грузоподъемность люльки		
Грузоподъемность люльки кг, не более	10,5 м.	300
	11,5 м.	250
	14,85 м.	90
Рабочая высота подъема	м	18±0,5
Габаритные размеры в транспортном положении:	мм, не более	
длина		8 300
ширина		2500
высота		3700
Полная масса подъемника	кг, не более	8 150
Распределение нагрузки на дорогу от подъемника полной массы:	кг, не более	
на переднюю ось		2650
на заднюю ось (тележку)		5550
Передний угол свеса	град	37
Задний угол свеса	град	12
Вылет	м, не более	14,85
Угол поворота стрелы	град	360(не ограничен)
Время подъема люльки на наибольшую высоту	Не более, с	210±10
Максимальная транспортная скорость подъемника	км/ч	60
Опорный контур	м, не менее	34,8 х 3,4
Максимальная частота вращения поворотной части	об/мин	0,5
Рабочее давление в гидросистеме подъемника	МПа, не более	20
Контрольный расход топлива при работе подъемника	л/маш,-ч, не более	7,8
Привод	Гидравлический, от КОМ шасси	
Место управления	Пульт оператора на поворотной части и пульт в люльке	
Способ управления	Электропропорциональный	
Срок службы	лет	10

Дополнительная опция - люлька с изоляторами для работы на ЛЭП до 1000В.

Республика Беларусь, 225710, г. Пинск, Брестская обл., ул. Козубовского, 17
тел./факс: 8 (0165) 63-30-84, 63-29-90
IBAN: BY51BAPB30124703800110000000
ОАО «Белагропромбанк» г. Пинск, BIC банка: BAPBB42X
Сайт: https://pinsksmm.by/, e-mail: smm05@mail.ru

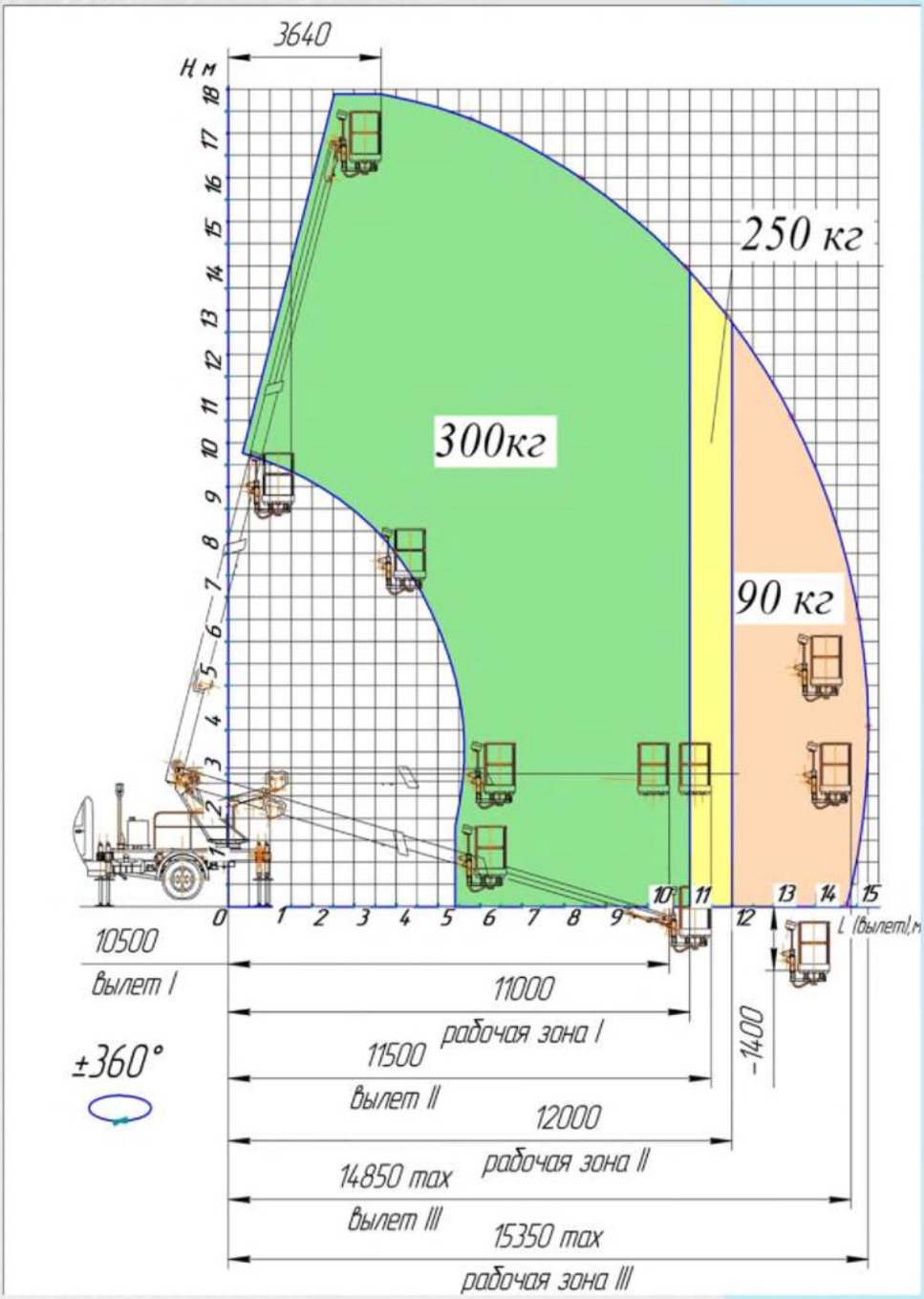

Рабочая зона обслуживания подъемником ВС-18Т-01

Устройства и приборы безопасности

В соответствии с «Правилами устройства и безопасной эксплуатации подъемников (вышек)» ПБ-10-611-03, подъемник оборудован следующими приборами безопасности:

1. Ограничитель предельного груза ДН-3.
2. Устройство ориентации люльки в вертикальном положении.
3. Ограничение зоны обслуживания осуществляется системой контроля грузового момента Faber-com, работающего на отключение операций увеличения грузового момента.
4. Устройство блокировки опор при рабочем положении стрелы.
5. Автономная гидростанция аварийного опускания люльки, позволяющая осуществлять опускание люльки от АКБ собственного автомобиля.
6. Устройство, предохраняющее выносные опоры от самопроизвольного выдвижения.
7. Указатель угла наклона подъемника.
8. Аварийная остановка двигателя из пульта на поворотной раме и из люльки.
9. Двумя пультами управления с управлением всеми операциями подъемника из них.
10. Подача звукового сигнала из всех пультов.

АВТОГИДРОПОДЪЕМНИК ВС-18Т-02

Параметры	Единица измерения	Величина
Базовый автомобиль		МАЗ-4371N2, С0, V2
Грузоподъемность люльки	кг, не более	250
Рабочая высота подъема	м	18±0,5
Габаритные размеры в транспортном положении:	мм, не более	
длина		9000
ширина		2500
высота		3900
Полная масса подъемника	кг, не более	10100
Распределение нагрузки на дорогу от подъемника полной массы:	кг, не более	
на переднюю ось		3800
на заднюю ось (тележку)		6300
Передний угол свеса	град	37
Задний угол свеса	град	12
Вылет	м, не более	14,85
Угол поворота стрелы	град	360(не ограничен)
Время подъема люльки на наибольшую высоту	не более, с	300
Максимальная транспортная скорость подъемника	км/ч	60
Опорный контур	м, не менее	5,0 x 3,8
Максимальная частота вращения поворотной части	об/мин	0,4
Рабочее давление в гидросистеме подъемника	МПа, не более	16
Контрольный расход топлива при работе подъемника	л/маш,-ч, не более	7,8
Привод	Гидравлический от КОМ шасси	
Место управления	Пульт оператора на поворотной части и пульт в люльке	
Способ управления	Электропропорциональный	
Срок службы	лет	8

Республика Беларусь, 225710, г. Пинск, Брестская обл., ул. Козубовского, 17
тел./факс: 8 (0165) 63-30-84, 63-29-90
IBAN: BY51BAPB30124703800110000000
ОАО «Белагропромбанк» г. Пинск, BIC банка: BAPBB42X
Сайт: https://pinsksmm.by/, e-mail: smm05@mail.ru

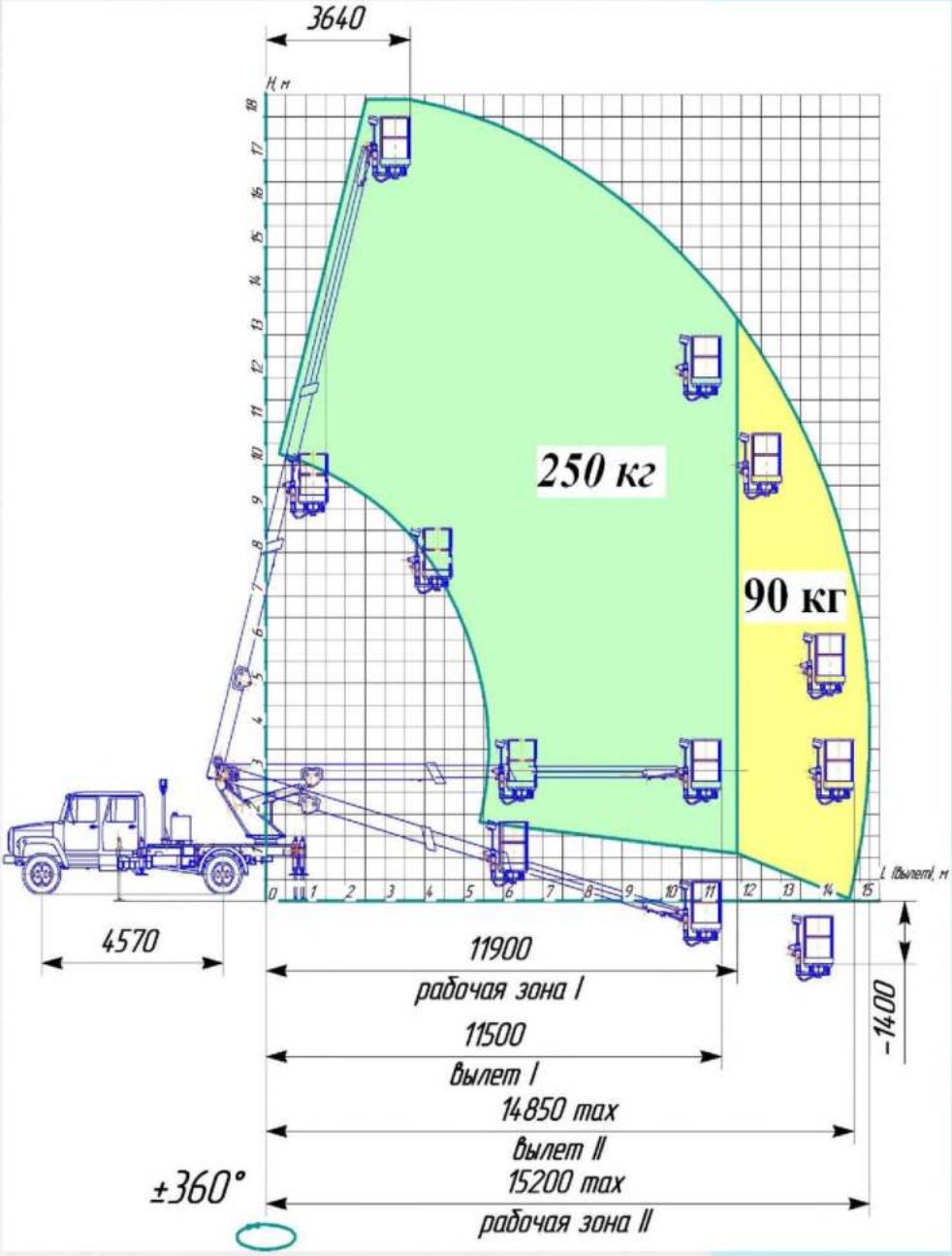

Рабочая зона обслуживания подъемником ВС-18Т-02

Устройства и приборы безопасности

В соответствии с «Правилами устройства и безопасной эксплуатации подъемников (вышек)» ПБ-10-611-03, подъемник оборудован следующими приборами безопасности:

1. Ограничитель предельного груза ДН-3.
2. Устройство ориентации люльки в вертикальном положении.
3. Ограничение зоны обслуживания осуществляется системой контроля грузового момента Faber-com, работающего на отключение операций увеличения грузового момента.
4. Устройство блокировки опор при рабочем положении стрелы.
5. Автономная гидростанция аварийного опускания люльки, позволяющая осуществлять опускание люльки от АКБ собственного автомобиля.
6. Устройство, предохраняющее выносные опоры от самопроизвольного выдвижения.
7. Указатель угла наклона подъемника.
8. Аварийная остановка двигателя из пульта на поворотной раме и из люльки.
9. Двумя пультами управления с управлением всеми операциями подъемника из них.
10. Подача звукового сигнала из всех пультов.

АВТОГИДРОПОДЪЕМНИК ВС-18Т-01

из высокопрочной стали с грузоподъемностью люльки 250кг .

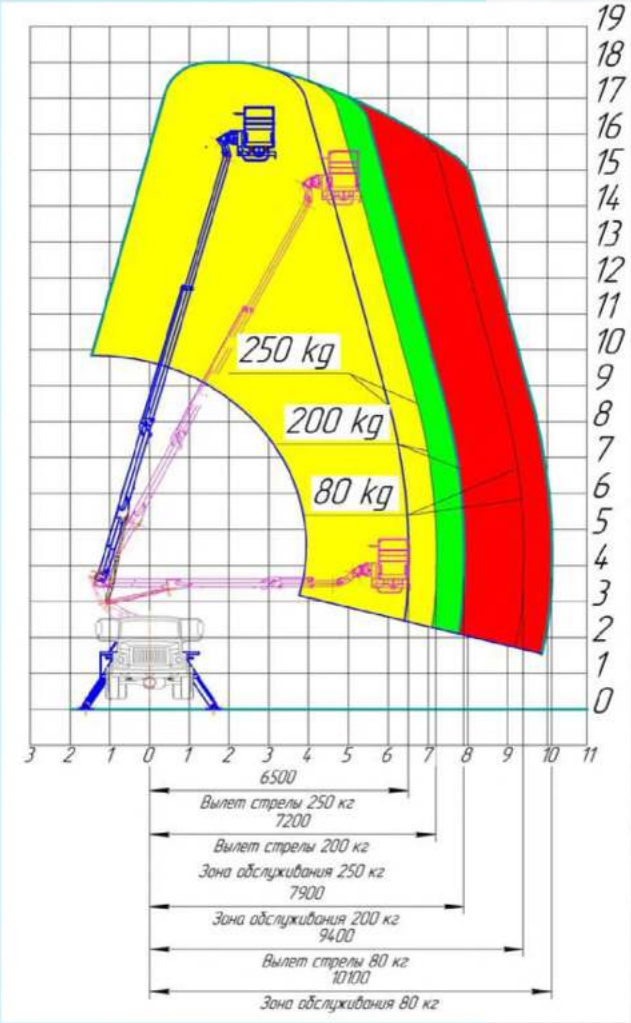

Республика Беларусь, 225710, г. Пинск, Брестская обл., ул. Козубовского, 17
тел./факс: 8 (0165) 63-30-84, 63-29-90
IBAN: BY51BAPB30124703800110000000
ОАО «Белагропромбанк» г. Пинск, BIC банка: BAPBB42X
Сайт: https://pinsksmm.by/, e-mail: smm05@mail.ru

1. ОСНОВНЫЕ ТЕХНИЧЕСКИЕ ДАННЫЕ И ХАРАКТЕРИСТИКИ

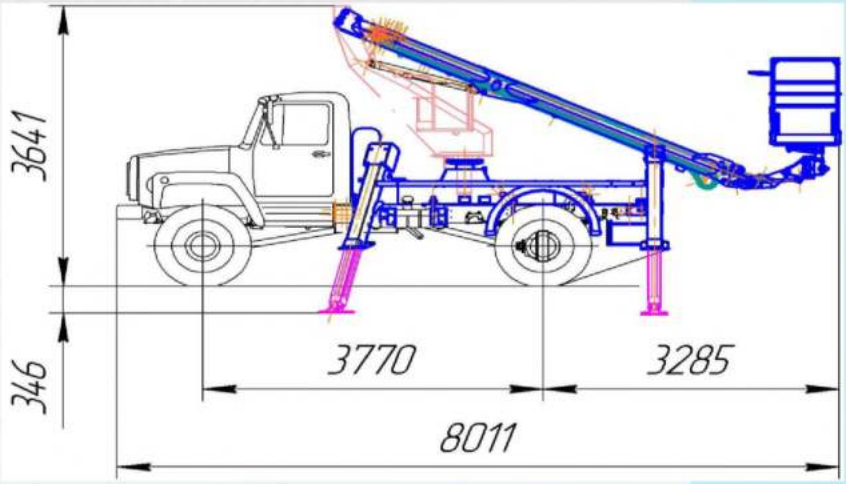

Параметры		Единица измерения	Величина
Базовый автомобиль			ГАЗ-33088, ГАЗ-33096, ГАЗ-33098, С41R13
Грузоподъемность люльки		кг	250
Рабочая высота подъема		м	18
Габаритные размеры в транспортном положении	длина	мм, не более	8100
	ширина		2500
	высота		3650
Полная масса подъемника		кг, не более	6540
Распределение нагрузки на дорогу от подъемника полной массы:	на переднюю ось	кг, не более	2750
	на задний мост		3800
Рабочая зона обслуживания при нагрузке в люльке кг	80	м, не более	10,1
	200		7,9
	250		7,2
Угол поворота стрелы		град.	±350
Угол поворота люльки		град.	±90
Система управления			электропропорциональная гидравлическая система управления подъемником, гидравлическая система управления стабилизацией наземной части
Привод			Гидравлический
Максимальная транспортная скорость подъемника		км/ч	70
Опорный контур		м, не менее	3,63 x 3,2
Наибольший угол наклона рабочей площадки		град.	3
Максимально допустимая скорость ветра при работе (на высоте 10 м)		м/с	10
Место управления			Пульт оператора на поворотной раме и в люльке

Устройства и приборы безопасности

В соответствии с требованиями ГОСТ Р 53037, подъемник оборудован следующими приборами безопасности:

1. Ограничитель предельного груза (ОПГ).
2. Устройство предельного момента.
3. Устройство ориентации люльки в вертикальном положении.
4. Устройство блокировки опор при рабочем положении стрелы.
5. Устройство аварийного опускания люльки.
6. Устройство, предохраняющее выносные опоры от самопроизвольного выдвижения.
7. Указатель угла наклона подъемника.
8. Аварийная остановка двигателя из пульта на поворотной раме и из люльки.
9. Подача звукового сигнала с пульта люльки и платформы.

Устройства и приборы безопасности работают на отключение движений подъемника без выключения силовой установки.

АВТОГИДРОПОДЪЕМНИК ВС-18Т-01

Параметры	Единица измерения	Величина
Базовый автомобиль		ГАЗ С41А23
Грузоподъемность люльки	кг, не более	300
шасси оборудован механической лебедкой спереди кабины, привод от КОМа. В задней части шасси оборудован тягово - сцепным устройством крюкового типа, сигнализатором движения задним ходом.		
Рабочая высота подъема	м	18±0,5
Габаритные размеры в транспортном положении:	мм, не более	
длина		8 300
ширина		2 500
высота		3700
Полная масса подъемника	кг, не более	7 230
Вылет	м, не более	12,1
Угол поворота стрелы	град	±360
Передний угол свеса	град	37
Задний угол свеса	град	15
Ручной гидронасос для складывания подъемника, в случае аварийной установки	Есть	
Максимальная транспортная скорость подъемника	км/ч	70
Размещение смонтированных гидравлических шлангов гидросистемы и электропроводки	внутри стрелы	
Привод	Гидравлический, от КОМ шасси	
Место управления	Пульт оператора на поворотной части и пульт в люльке	
Способ управления	Электропропорциональное управление. Пульт управления в люльке, дистанционное управление по радиосигналу.	
Срок службы	лет	8

Республика Беларусь, 225710, г. Пинск, Брестская обл., ул. Козубовского, 17
тел./факс: 8 (0165) 63-30-84, 63-29-90
IBAN: BY51BAPB30124703800110000000
ОАО «Белагропромбанк» г. Пинск, BIC банка: BAPBB42X
Сайт: https://pinsksmm.by/, e-mail: smm05@mail.ru

АВТОГИДРОПОДЪЕМНИК ВС-22Т(-01)

из высокопрочной стали
с грузоподъемностью люльки 300кг

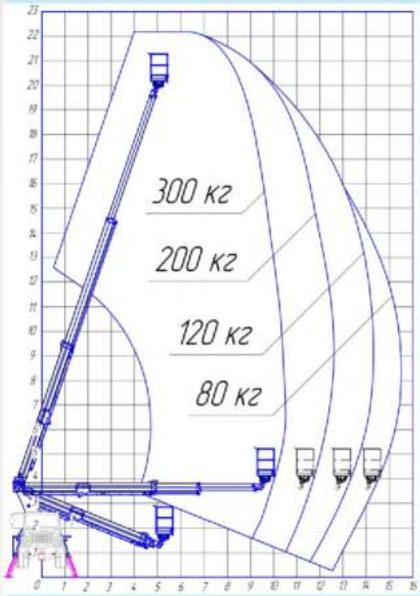

Устройства и приборы безопасности

В соответствии с требованиями ГОСТ Р 53037, подъемник оборудован следующими приборами безопасности:

1. **Ограничитель предельного груза (ОПГ).**
2. **Устройство предельного момента.**
3. **Устройство ориентации люльки в вертикальном положении.**
4. **Устройство блокировки опор при рабочем положении стрелы.**
5. **Устройство аварийного опускания люльки (ручной насос).**
6. **Устройство, предохраняющее выносные опоры от самопроизвольного выдвижения.**
7. **Указатель угла наклона подъемника.**
8. **Сигнализация транспортного положения опор в кабине водителя.**
9. **Аварийная остановка двигателя из пульта на поворотной раме и из люльки.**
10. **Подача звукового сигнала с пульта люльки и платформы.**

Устройства и приборы безопасности работают на отключение движений подъемника без выключения силовой установки.

1. ОСНОВНЫЕ ТЕХНИЧЕСКИЕ ДАННЫЕ И ХАРАКТЕРИСТИКИ

Наименование параметра		Значение	
		ВС-22Т	ВС-22Т-01
Базовое шасси автомобиля		ГАЗ 3309, 33086,1804EE, C42R33 двухрядная кабина	ГАЗ - 3309, 33086 ГАЗ-С41R13, ГАЗ-С41R33
Рабочая высота подъёма, м, не менее		22	
Максимальная грузоподъемность ,кг		300	
при вылете, кг, не менее, при загрузке люльки, кг	300	10,0	
	200	11,7	
	120	13,3	
	80	14,5	
Количество работающих в люльке, чел., не более		2	
Количество персонала, обслуживающего автогидроподъёмник, чел		1	
Время подъёма люльки на максимальную высоту, сек.		165±15	
Угол поворота стрелы в плане		±360°	
Максимальная частота вращения поворотной части автогидроподъёмника, об./мин.		0,4	
Габаритные размеры в транспортном положении, м, не более	длина	7,9 / 7,5	
	ширина	2,5	
	высота	3,65 / 3,5	
Опорный контур, м, не менее		3,465×(3,45×3,06)	
Полная масса автогидроподъёмника, кг, не более		6540÷7950	
Допустимый уклон местности, град., не более, град.		3	
Максимально скорость ветра при работе подъемника (на высоте 10 м), м/с		10	
Номинальное рабочее давление, МПа (кгс/см²)		20 (200)	
Число оборотов ДВС для нормальной работы подъемника, об/мин		1000-1200	
Разрешенная максимальная транспортная скорость подъёмника, км/ч, не более		70	
Розетка переменного тока для подключения инструмента в люльке	напряжение, В	220	
	сила тока. А, не более	6	
Угол въезда, град., не менее		37	
Угол съезда, град., не менее		16	
Рабочая жидкость:		Масло Gazpromneft Hydraulic HVLP – 22 СТО 84035624-010-2010	
Место управления	опорами выдвижными	Пульт управления опорами выдвижными на раме опорной	
	рабочими органами	Пульт управления на раме поворотной и пульт управления в люльке	
Способ управления рабочими органами		Пропорциональный электрогидравлический	
Максимально допустимое напряжение электроустановок при работе подъемника с электроизолированной люлькой, В, не более		1 000	

Республика Беларусь, 225710, г. Пинск, Брестская обл., ул. Козубовского, 17
тел./факс: 8 (0165) 63-30-84, 63-29-90
IBAN: BY51BAPB30124703800110000000
ОАО «Белагропромбанк» г. Пинск, BIC банка: BAPBB42X
Сайт: https://pinsksmm.by/, e-mail: smm05@mail.ru

АВТОГИДРОПОДЪЕМНИК ВС-22Т(-01)

из высокопрочной стали с грузоподъемностью люльки 300кг.

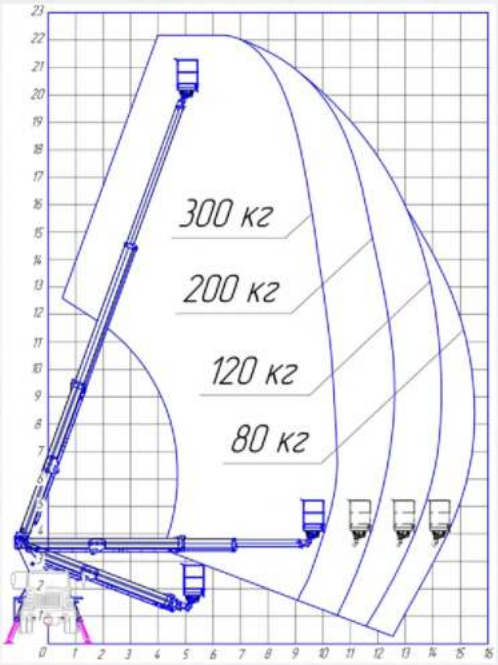

Устройства и приборы безопасности

В соответствии с требованиями ГОСТ Р 53037, подъемник оборудован следующими приборами безопасности:

1. **Ограничитель предельного груза (ОПГ).**
2. **Устройство предельного момента.**
3. **Устройство ориентации люльки в вертикальном положении.**
4. **Устройство блокировки опор при рабочем положении стрелы.**
5. **Устройство аварийного опускания люльки (ручной насос).**
6. **Устройство, предохраняющее выносные опоры от самопроизвольного выдвижения.**
7. **Указатель угла наклона подъемника.**
8. **Сигнализация транспортного положения опор в кабине водителя.**
9. **Аварийная остановка двигателя из пульта на поворотной раме и из люльки.**
10. **Подача звукового сигнала с пульта люльки и платформы.**

Устройства и приборы безопасности работают на отключение движений подъемника без выключения силовой установки.

ОСНОВНЫЕ ТЕХНИЧЕСКИЕ ДАННЫЕ И ХАРАКТЕРИСТИКИ		
Параметры		Значение
Тип шасси		КАМАЗ-43118
Рабочая высота подъема, м, не менее		22±0,5
Грузоподъемность люльки при вылете кг, не более	10 м	300
	11,7м	200
	13,3 м	120
	14,5	80
Время подъема люльки на наибольшую высоту, с		240±15
Угол поворота стрелы		±360°
Максимальная транспортная разрешенная скорость подъемника, км/ч		60
Габаритные размеры в транспортном положении, м, не более:	длина	8,65
	ширина	2,5
	высота	3,65
Опорный контур, м, не менее		5,805x(2,715x2,880)
Снаряженная масса подъемника (передний мост/задняя тележка), кг, не более		13050(5700/7300)
Полная масса подъемника, кг, не более		14800
Распределение нагрузки на дорогу от подъемника полной массы, кг, не более:	передний мост	6500
	задняя тележка	8300
Максимальная частота вращения поворотной части, об/мин		0,4
Рабочее давление, МПа, не более		16
Число оборотов двигателя при нормальной работе подъемника, об/мин		1000-1200
Наибольший уклон рабочей площадки, °		3
Максимально допустимая скорость ветра при работе (на высоте 10 м), м/с		10
Рабочая жидкость гидросистемы		Gazpromneft Hydravlik HVLP 22 СТО 84035624 -010-2010
Розетка для подключения инструмента в люльке: Напряжение ~ ,В Сила тока, А, не более		 220 6
Максимально допустимое напряжение электроустановок при работе подъеника с электоризолированной люлькой, В , не более		1000
Место управления		Пульт оператора на поворотной части и пульт в люльке
Способ управления		Электрогидравлический
Срок службы, лет, не менее		8

Республика Беларусь, 225710, г. Пинск, Брестская обл., ул. Козубовского, 17
тел./факс: 8 (0165) 63-30-84, 63-29-90
IBAN: BY51BAPB30124703800110000000
ОАО «Белагропромбанк» г. Пинск, BIC банка: BAPBB42X
Сайт: https://pinsksmm.by/, e-mail: smm05@mail.ru

АВТОГИДРОПОДЪЕМНИК ВС-22Т

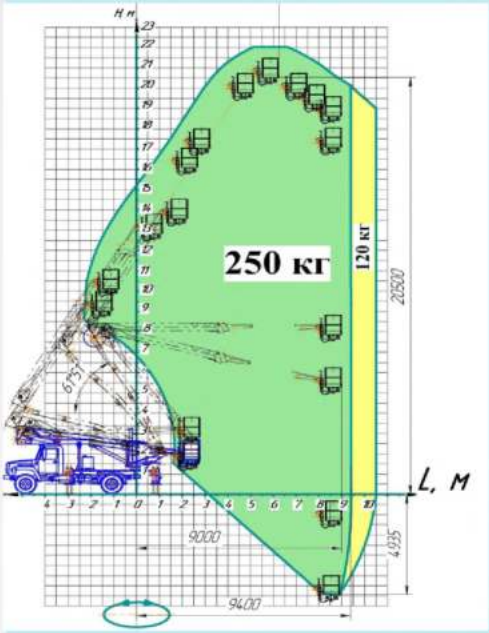

Параметры	Единица измерения	Данные для исполнений
		ВС-22Т
Базовый автомобиль		ГАЗ-С42R31(33)
Грузоподъемность люльки	кг, не более	250
Рабочая высота подъема	м	22±0,5
Габаритные размеры в транспортном положении:	мм, не более	
длина		8700
ширина		2500
высота		3600
Полная масса подъемника	кг, не более	8700
Распределение нагрузки на дорогу от подъемника полной массы:	кг, не более	
на переднюю ось		2650
на заднюю ось (тележку)		6050
Передний угол свеса	град	37
Задний угол свеса	град	12
Вылет, при грузоподъемности люльки 250 кг	м, не более	9,5
Вылет, при грузоподъемности люльки 120 кг	м, не более	10,5
Угол поворота стрелы	град	360(не ограничен)
Время подъема люльки на наибольшую высоту	Не более, с	420
Максимальная транспортная скорость подъемника	км/ч	60
Опорный контур	м, не менее	4,8×3,4
Максимальная частота вращения поворотной части	об/мин	0,4
Рабочее давление в гидросистеме подъемника	МПа, не более	20
Привод	Гидравлический, от КОМ шасси	
Место управления	Пульт оператора на поворотной части и пульт в люльке	
Способ управления	Электропропорциональный	
Срок службы	лет	8

Дополнительная опция люлька с изоляторами для работы на ЛЭП до 1000В.

АВТОГИДРОПОДЪЕМНИК ВС-22Т-01

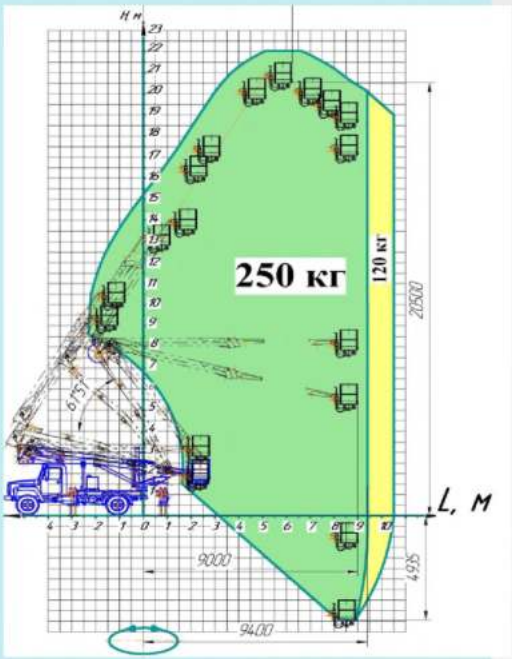

Параметры	Единица измерения	Данные для исполнений
		ВС-22Т-01
Базовый автомобиль		ГАЗ-С41R11, (13), (31),(33)
Грузоподъемность люльки	кг, не более	250
Рабочая высота подъема	м	22±0,5
Габаритные размеры в транспортном положении:	мм, не более	
длина		9500
ширина		2500
высота		3600
Полная масса подъемника	кг, не более	8700
Распределение нагрузки на дорогу от подъемника полной массы:	кг, не более	
на переднюю ось		2650
на заднюю ось (тележку)		6050
Передний угол свеса	град	37
Задний угол свеса	град	12
Вылет, при грузоподъемности люльки 250 кг	м, не более	9,5
Вылет, при грузоподъемности люльки 120 кг	м, не более	10,5
Угол поворота стрелы	град	360(не ограничен)
Время подъема люльки на наибольшую высоту	Не более, с	420
Максимальная транспортная скорость подъемника	км/ч	60
Опорный контур	м, не менее	3,7×3,8
Максимальная частота вращения поворотной части	об/мин	0,4
Рабочее давление в гидросистеме подъемника	МПа, не более	20
Привод	Гидравлический, от КОМ шасси	
Место управления	Пульт оператора на поворотной части и пульт в люльке	
Способ управления	Электропропорциональный	
Срок службы	лет	8

Дополнительная опция:- люлька с изоляторами для работы на ЛЭП до 1000В.
- люлька поворотная

Республика Беларусь, 225710, г. Пинск, Брестская обл., ул. Козубовского, 17
тел./факс: 8 (0165) 63-30-84, 63-29-90
IBAN: BY51BAPB30124703800110000000
ОАО «Белагропромбанк» г. Пинск, BIC банка: BAPBB42X
Сайт: https://pinsksmm.by/, e-mail: smm05@mail.ru

АВТОГИДРОПОДЪЕМНИК ВС222-01

Параметры	Единица измерения	Величина
Базовый автомобиль		ЗИЛ-131
Грузоподъемность люльки	кг, не более	250
Рабочая высота подъема	м	22
Габаритные размеры в транспортном положении: длина ширина высота	мм, не более	11500 2500 4000
Полная масса подъемника	кг, не более	10185
Распределение нагрузки на дорогу от подъемника полной массы: на переднюю ось на заднюю ось (тележку)	кг, не более	 3055 7130
Вылет	м, не более	10,1
Угол поворота стрелы	град	Не ограничен
Максимальная транспортная скорость подъемника	км/ч	50
Максимальная частота вращения поворотной части	$с^{-1}$ (об/мин)	0,017 (1,0)
Наибольший угол наклона рабочей площадки	град.	3
Максимально допустимая скорость ветра при работе (на высоте 10 м)	м/с	10
Место управления всеми движениями стрелы		Пульт оператора на поворотной части
Система управления стрелой		Пропорциональная
Привод		гидравлический
Срок службы	лет	8
Дополнительные опции: люлька с изоляторами для работы на ЛЭП до 1000В.		

АВТОГИДРОПОДЪЕМНИК ВС22-01, ВС22-02, ВС22-04,

Параметры		Единица измерения	Величина		
			ВС22-01	ВС22-02	ВС22-04
Базовый автомобиль			ЗИЛ-130	ЗИЛ-433362, 432932	
Грузоподъемность люльки		кг, не более	250		
Рабочая высота подъема		м	22		
Габаритные размеры в транспортном положении:		мм, не более			
длина			11250		
ширина			2500		
высота			4000		
Полная масса подъемника		кг, не более	7960	9130	9000
Распределение нагрузки на дорогу от подъемника полной массы:	на переднюю ось	кг, не более	2180	3000	3000
	на заднюю ось		5780	3130	6000
Вылет		м, не более	10,5		
Угол поворота стрелы		град	не ограничен		
Максимальная транспортная скорость подъемника		км/ч	70		
Наибольший угол наклона рабочей площадки		град.	3		
Максимально допустимая скорость ветра при работе (на высоте 10 м)		м/с	10		
Место управления всеми движениями стрелы			Пульт оператора на поворотной части и пульт в люльке		
Система управления стрелой			Дискретная		Электро-пропорцио-нальная
Привод			Гидравлический от КОМ шасси		
Срок службы		лет	8		

Дополнительная опция –люлька с изоляторами для работы на ЛЭП до 1000 В

Республика Беларусь, 225710, г. Пинск, Брестская обл., ул. Козубовского, 17
тел./факс: 8 (0165) 63-30-84, 63-29-90
IBAN: BY51BAPB30124703800110000000
ОАО «Белагропромбанк» г. Пинск, BIC банка: BAPBB42X
Сайт: https://pinsksmm.by/, e-mail: smm05@mail.ru

АВТОГИДРОПОДЪЕМНИК ВС-22-03

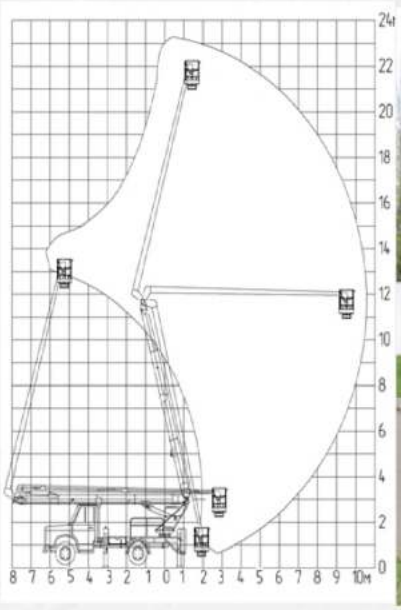

Параметры	Единица измерения	Значение
Тип шасси		УРАЛ-4320-1151
Рабочая высота подъема	м, не менее	22
Грузоподъемность люльки	кг, не менее	250
Вылет	м, не более	10,5
Время подъема люльки на наибольшую высоту	с	140±15
Угол поворота стрелы	град	360
Максимальная транспортная разрешенная скорость подъемника	км/ч	50
Габаритные размеры в транспортном положении	м, не более	
- длина - ширина - высота		11,65 2,5 4,0
Опорный контур	м, не менее	4,76х(5,2х5,4)
Полная масса подъемника	кг, не более	14200
Распределение нагрузки на дорогу от подъемника полной массы	кг, не более	
- на переднюю ось - на заднюю ось (тележку)		5300 8900
Максимальная частота вращения поворотной части	$с^{-1}$ (об/мин)	0,017 (1,0)
Рабочее давление	МПа, не более	16
Место управления	Пульт оператора на поворотной части и в люльке	
Система управления	Электропропорциональная	
Привод	гидравлический	
Срок службы	лет, не менее	8
Дополнительная опция- люлька с изоляторами для работы на ЛЭП до 1000В		

АВТОГИДРОПОДЪЕМНИК ВС-22-06

Параметры	Единица измерения	Значение	
Тип шасси		КАМАЗ-43502	КАМАЗ-43253
Рабочая высота подъема	м, не менее	22	
Грузоподъемность люльки	кг, не менее	250	
Вылет	м, не более	10,5	
Время подъема люльки на наибольшую высоту	с	140±15	
Угол поворота стрелы	град	360 (не ограничен)	
Максимальная транспортная разрешенная скорость подъемника	км/ч	70	
Габаритные размеры в транспортном положении	м, не более		
- длина - ширина - высота		11,9 2,5 4,0	
Опорный контур	м, не менее	4,76х(5,2х5,4)	
Полная масса подъемника	кг, не более	12600	11650
Распределение нагрузки на дорогу от подъемника полной массы	кг, не более		
- на переднюю ось - на заднюю ось (тележку)		5300 7300	4800 6850
Максимальная частота вращения поворотной части	$с^{-1}$ (об/мин)	0,017 (1,0)	
Рабочее давление	МПа, не более	16	
Место управления	Пульт оператора на поворотной части и в люльке		
Система управления	Электропропорциональная		
Привод	Гидравлический		
Срок службы	лет, не менее	8	
Дополнительная опция – люлька с изоляторами для работы на ЛЭП до 1000В			

Республика Беларусь, 225710, г. Пинск, Брестская обл., ул. Козубовского, 17
тел./факс: 8 (0165) 63-30-84, 63-29-90
IBAN: BY51BAPB30124703800110000000
ОАО «Белагропромбанк» г. Пинск, BIC банка: BAPBB42X
Сайт: https://pinsksmm.by/, e-mail: smm05@mail.ru

АВТОГИДРОПОДЪЕМНИК ВС-22-07

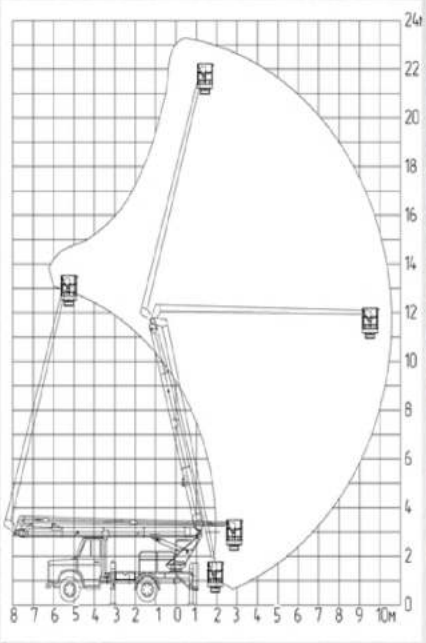

Параметры	Единица измерения	Значение
Тип шасси		КАМАЗ-43253
Рабочая высота подъема	м, не менее	22
Грузоподъемность люльки	кг, не менее	250
Вылет	м, не более	10,5
Время подъема люльки на наибольшую высоту	с	140±15
Угол поворота стрелы	град	360
Максимальная транспортная разрешенная скорость подъемника	км/ч	50
Габаритные размеры в транспортном положении	м, не более	
- длина - ширина - высота		11,9 2,5 3,8
Опорный контур	м, не менее	4,76х(5,2х5,4)
Полная масса подъемника	кг, не более	11940
Распределение нагрузки на дорогу от подъемника полной массы	кг, не более	
- на переднюю ось - на заднюю ось (тележку)		5100 6840
Максимальная частота вращения поворотной части	$с^{-1}$ (об/мин)	0,017 (1,0)
Рабочее давление	МПа, не более	16
Место управления	Пульт оператора на поворотной части и в люльке	
Система управления	Электропропорциональная	
Привод	гидравлический	
Срок службы	лет, не менее	8
Дополнительная опция- люлька с изоляторами для работы на ЛЭП до 1000В		

АВТОГИДРОПОДЪЕМНИК ВС-322

Параметры	Единица измерения	Величина
Базовый автомобиль		КАМАЗ-43253
Рабочая высота подъема	м, не менее	22
Грузоподъемность люльки	кг, не более	250
Вылет	м	11,7±0,2
Габаритные размеры в транспортном положении:	мм, не более	
длина		10650
ширина		2500
высота		3800
Полная масса подъемника	кг, не более	11 940
Распределение нагрузки на дорогу от подъемника полной массы:	кг, не более	
на переднюю ось		5 100
на заднюю ось (тележку)		6 840
Угол поворота стрелы	град	360(не ограничен)
Время подъема люльки на наибольшую высоту	Не более, с	140±15
Максимальная транспортная скорость подъемника	км/ч	60
Опорный контур	м, не менее	5,38х5,18
Максимальная частота вращения поворотной части	$с^{-1}$ (об/мин)	0,017 (1,0)
Рабочее давление в гидросистеме подъемника	МПа, не более	16
Контрольный расход топлива при работе подъемника	л/маш,-ч, не более	7,8
Привод	Гидравлический, от КОМ шасси	
Место управления	Пульт оператора на поворотной части и пульт в люльке	
Способ управления	Электропропорциональный	
Срок службы	лет	8

Дополнительная опция – люлька с изоляторами для работы на ЛЭП до 1000 В

Подъемник предназначен:
- для подъема рабочих материалов и инструмента на высоту 2 метра при выполнении строительно-монтажных, ремонтных, электротехнических работ;
- выполнения работ на высоте в электроустановках, находящихся под напряжением до 10 кВ, при установке электроизолированной люльки;
- обслуживания линий электропередач, зданий, сооружений и устройств городского коммунального хозяйства.

Устройства и приборы безопасности

В соответствии с "Правилами устройства и безопасной эксплуатации подъемников (вышек)" ПБ-10-611-03, подъемник оборудован следующими приборами безопасности:
1. Ограничитель предельного груза (ОПГ),
2. Устройство ориентации люльки в вертикальном положении,
3. Уравнитель системы ориентации,
4. Ограничитель зоны работы,
5. Устройство блокировки опор при рабочем положении стрелы,
6. Устройство аварийного опускания люльки,
7. Устройство, предохраняющее выносные опоры от самопроизвольного выдвижения,
8. Указатель угла наклона подъемника,
9. Аварийная остановка двигателя из пульта на поворотной раме и из люльки.
10. Двумя пультами управления с управлением всеми операциями подъемника из них,
11. Подача звукового сигнала из всех пультов,

Устройства и приборы безопасности работают на отключение движений подъемника без выключения силовой установки.

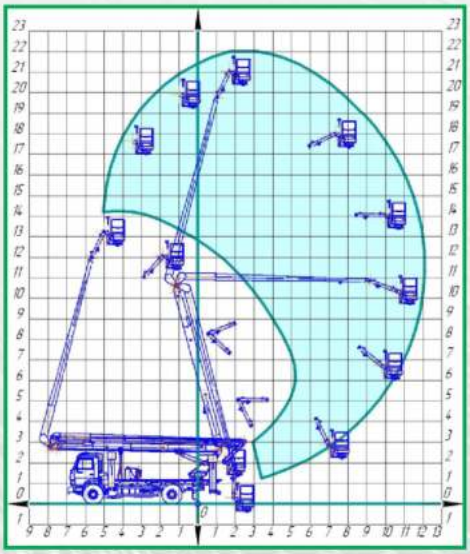

Зона обслуживания

Республика Беларусь, 225710, г. Пинск, Брестская обл., ул. Козубовского, 17
тел./факс: 8 (0165) 63-30-84, 63-29-90
IBAN: BY51BAPB30124703800110000000
ОАО «Белагропромбанк» г. Пинск, BIC банка: BAPBB42X
Сайт: https://pinsksmm.by/, e-mail: smm05@mail.ru

АВТОГИДРОПОДЪЕМНИК ПМС-328-01

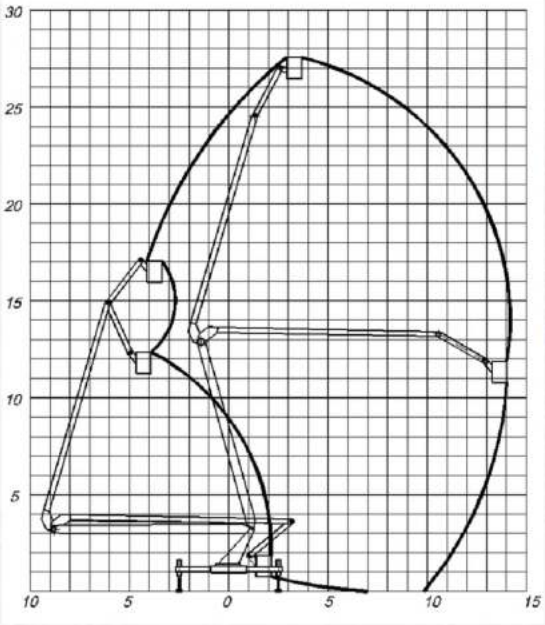

Наименование показателей	Единица измерения	Величина
Базовый автомобиль УРАЛ-4320-1951, 6951,6981NEXT		
Грузоподъемность люльки	кг, не более	250
Рабочая высота подъема	м	28
Габаритные размеры в транспортном положении:	мм, не более	
длина		12000
ширина		2500
высота		3950
Полная масса подъемника	кг, не более	16900
Распределение нагрузки на дорогу от подъемника полной массы:		
на переднюю ось	кг, не более	5200
на заднюю ось (тележку)		11700
Передний свес	мм, не более	1830
Задний свес	мм, не более	5100
Вылет	м, не более	13,8
Угол поворота стрелы	град	Не ограничен
Привод		гидравлический
Система управления		электро-пропорциональная
Минимальный радиус поворота	м	10,8
Место управления	Пульт оператора на поворотной части и пульт в люльке	
Максимальный угол подъема, преодолеваемый подъемником	%	27
Максимальная транспортная скорость подъемника	км/ч	50
Опорный контур	м, не менее	5,5 x 4,8
Наибольший угол наклона рабочей площадки	град.	3
Максимально допустимая скорость ветра при работе(на высоте 10 м)	м/с	10

Дополнительная опция: люлька с изоляторами для работы на ЛЭП до 1000В, люлька поворотная.

АВТОГИДРОПОДЪЕМНИК ТЕЛЕСКОПИЧЕСКИЙ ПМС-328-01

Наименование показателей	Единица измерения	Величина
Базовый автомобиль	УРАЛ-4320 УРАЛ-4320 NEXT	
Грузоподъемность люльки	кг, не более	300
Рабочая высота подъема	м	28
Габаритные размеры в транспортном положении:	мм, не более	
длина		10100
ширина		2500
высота		4000
Полная масса подъемника	кг, не более	16900
Распределение нагрузки на дорогу от подъемника полной массы:		
на переднюю ось	кг, не более	5200
на заднюю ось (тележку)		11700
Передний свес	мм, не более	1340
Задний свес	мм, не более	2600
Максимальный вылет	м, не более	17,5
Угол поворота стрелы	град	± 360
Привод	гидравлический	
Способ управления	электропропорциональный	
Место управления	Пульт оператора на поворотной части и пульт в люльке	
Максимальный угол подъема, преодолеваемый подъемником	%	17
Максимальная транспортная скорость подъемника	км/ч	70
Опорный контур	м, не менее	5,5 x 4,8
Наибольший угол наклона рабочей площадки	град.	3
Максимально допустимая скорость ветра при работе(на высоте10 м)	м/с	10

Республика Беларусь, 225710, г. Пинск, Брестская обл., ул. Козубовского, 17
тел./факс: 8 (0165) 63-30-84, 63-29-90
IBAN: BY51BAPB30124703800110000000
ОАО «Белагропромбанк» г. Пинск, BIC банка: BAPBB42X
Сайт: https://pinsksmm.by/, e-mail: smm05@mail.ru

АВТОГИДРОПОДЪЕМНИК ПМС-328-02

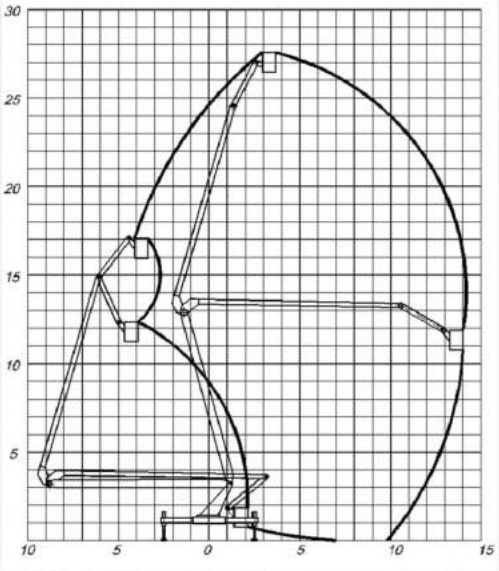

Устройства и приборы безопасности

В соответствии с "Правилами устройства и безопасной эксплуатации подъемников (вышек)" ПБ-10-611-03, подъемник оборудован следующими приборами безопасности:

1. Ограничитель предельного груза (ОПГ).
2. Анемометр.
3. Устройство ориентации люльки в вертикальном положении.
4. Уравнитель системы ориентации.
5. Устройство блокировки опор при рабочем положении стрелы.
6. Устройство аварийного опускания люльки.
7. Устройство, предохраняющее выносные опоры от самопроизвольного выдвижения.
8. Указатель угла наклона подъемника.
9. Аварийная остановка двигателя из пульта на поворотной раме и из люльки.
10. Двумя пультами управления с управления с управлением всеми операциями подъемника из них.
11. Подача звукового сигнала из всех пультов.

Устройства и приборы безопасности работают на отключение движений подъемника без выключения силовой установки.

Параметры		Единица измерения	Величина		
Базовый автомобиль			КАМАЗ-65115		
Грузоподъемность люльки		кг, не болеее	250		
Рабочая высота подъема		м	$28^{-0,3}$		
Габаритные размеры в транспортном положении	длина		12 000		
	ширина		2 500		
	высота		4 000		
Полная масса подъемника		кг, не более	16 000		
Распределение нагрузки на дорогу от подъемника полной массы:	на переднюю ось	кг, не более	5 550		
	на заднюю ось (тележку)	кг, не более	10 450		8
Вылет		м, не более	13,8		
Угол поворота стрелы		град	360 (не ограничен)		
Рабочее давление		МПа	16		
Максимальная транспортная скорость подъемника		км/ч	70		
Опорный контур		м, не более	5,1x4,8		
Максимальная частота вращения поворотной части		$с^{-1}$ (об/мин)	0,017 (1,0)		
Место управления		Пульт оператора на поворотной части и пульт в люльке			
Способ управления		Электрогидравлический с электропропорциональным управлением			
Срок службы		лет	8		

АВТОГИДРОПОДЪЕМНИК ПМС-328-03

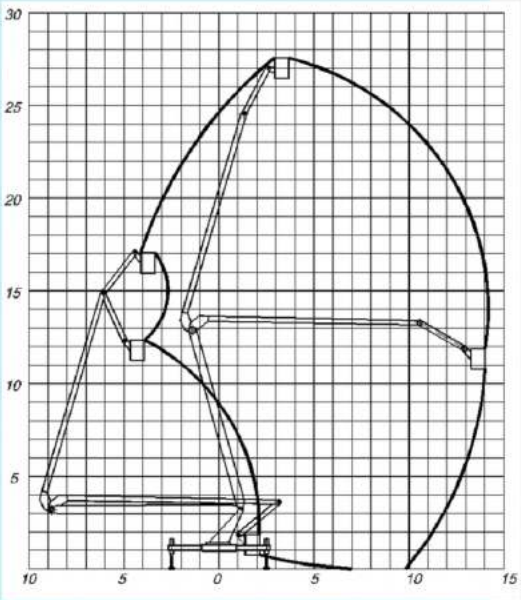

Параметры	Единица измерения	Величина
Базовый автомобиль (Евро 5,6)		МАЗ-5340С2
Грузоподъемность люльки	кг, не более	250
Рабочая высота подъема	м	28
Габаритные размеры в транспортном положении:	мм, не более	
длина		12000
ширина		2500
высота		4000
Полная масса подъемника	кг, не более	14400
Распределение нагрузки на дорогу от подъемника полной массы:		
на переднюю ось	кг, не более	6300
на заднюю ось (тележку)		8100
Передний свес	мм, не более	3290
Задний свес	мм, не более	5100
Вылет	м, не более	13,8
Угол поворота стрелы	град	не ограничен
Система управления		Электропропор-циональная
Привод		Гидравлический
Минимальный радиус поворота	м	8,4
Максимальный угол подъема, преодолеваемый подъемником	град	17
Максимальная транспортная скорость подъемника	км/ч	50
Опорный контур	м, не менее	5,1 x 4,8
Наибольший угол наклона рабочей площадки	град.	3
Максимально допустимая скорость ветра при работе (на высоте 10 м)	м/с	10
Место управления	Пульт оператора на поворотной части и пульт в люльке	

Дополнительная опция: люлька с изоляторами для работы на ЛЭП до 1000В
люлька поворотная

Республика Беларусь, 225710, г. Пинск, Брестская обл., ул. Козубовского, 17
тел./факс: 8 (0165) 63-30-84, 63-29-90
IBAN: BY51BAPB30124703800110000000
ОАО «Белагропромбанк» г. Пинск, BIC банка: BAPBB42X
Сайт: https://pinsksmm.by/, e-mail: smm05@mail.ru

АВТОГИДРОПОДЪЕМНИК ПМС-328-04

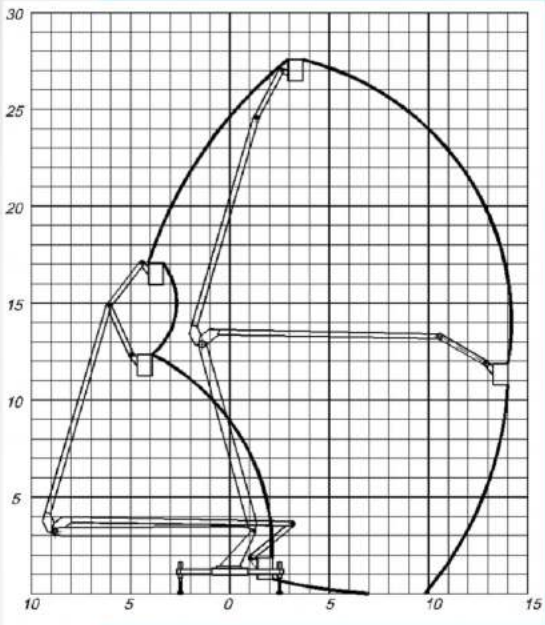

Параметры	Единица измерения	Величина
Базовый автомобиль КАМАЗ-5350		
Грузоподъемность люльки	кг, не болеее	250
Рабочая высота подъема	м	$28^{-0,3}$
Габаритные размеры в транспортном положении:	мм, не более	
длина		12000
ширина		2500
высота		4000
Полная масса подъемника	кг, не более	15810
Распределение нагрузки на дорогу от подъемника полной массы:	кг, не более	
на переднюю ось		5495
на заднюю ось (тележку)		10315
Передний свес	мм, не более	
Задний свес	мм, не более	
Вылет	м, не более	
Угол поворота стрелы	град	не ограничен
Рабочее давление	МПа	16
Максимальная транспортная скорость подъемника	км/ч	50
Опорный контур	м, не более	5,1х4,8
Максимальная частота вращения поворотной части	$с^{-1}$ (об/мин)	0,017 (1,0)
Место управления	Пульт оператора на поворотной части и пульт в люльке	
Способ управления	Пропорциональный	
Привод	Гидравлический	
Срок службы	Лет	8
Дополнительная опция :люлька с изоляторами для работы на ЛЭП до 1000В. люлька поворотная		

АВТОГИДРОПОДЪЕМНИК ПМС-328-05

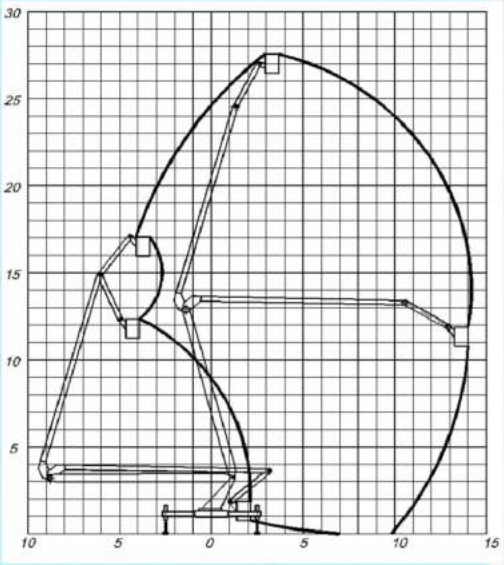

Параметры	Единица измерения	Величина
Базовый автомобиль КАМАЗ-43253		
Грузоподъемность люльки	кг, не болеее	250
Рабочая высота подъема	м	$28^{-0,3}$
Габаритные размеры в транспортном положении:	мм, не более	
длинна		12000
ширина		2500
высота		4000
Полная масса подъемника	кг, не более	14050
Распределение нагрузки на дорогу от подъемника полной массы:	кг, не более	
на переднюю ось		5800
на заднюю ось (тележку)		8250
Передний свес	мм, не более	
Задний свес	мм, не более	
Вылет	м, не более	
Угол поворота стрелы	град	Не ограничен
Рабочее давление	МПа	16
Максимальная транспортная скорость подъемника	км/ч	50
Опорный контур	м, не более	5,1х4,8
Максимальная частота вращения поворотной части	$с^{-1}$ (об/мин)	0,017 (1,0)
Место управления	Пульт оператора на поворотной части и пульт в люльке	
Способ управления	Пропорциональный	
Привод	Гидравлический	
Срок службы	Лет	8
Дополнительная опция :люлька с изоляторами для работы на ЛЭП до 1000В. люлька поворотная		

Республика Беларусь, 225710, г. Пинск, Брестская обл., ул. Козубовского, 17
тел./факс: 8 (0165) 63-30-84, 63-29-90
IBAN: BY51BAPB30124703800110000000
ОАО «Белагропромбанк» г. Пинск, BIC банка: BAPBB42X
Сайт: https://pinsksmm.by/, e-mail: smm05@mail.ru

АВТОГИДРОПОДЪЕМНИК ПМС-328-09

Параметры	Единица измерения	Значение
Тип шасси		КАМАЗ-43118, 43502, 43253, 5350
Рабочая высота подъема	м, не менее	28
Грузоподъемность люльки	кг, не менее	300
Максимальный вылет	м, не более	17,5
Время подъема люльки на наибольшую высоту	с	180±15
Угол поворота стрелы	град	360 (не ограничен)
Максимальная транспортная разрешенная скорость подъемника	км/ч	70
Габаритные размеры в транспортном положении	м, не более	
- длина - ширина - высота		9,7 2,5 3,73
Опорный контур	м, не менее	5,805 x(2,715 x2,88)
Полная масса подъемника	кг, не более	12300 — 14500
Дополнительная опция – люлька с изоляторами для работы на ЛЭП до 1000В		
Срок службы	лет, не менее	8
Максимальная частота вращения поворотной части	$с^{-1}$ (об/мин)	0,017 (1,0)
Рабочее давление	МПа, не более	16
Место управления	Пульт оператора на поворотной части и в люльке	
Система управления	Электропропорциональная	
Привод	Гидравлический	

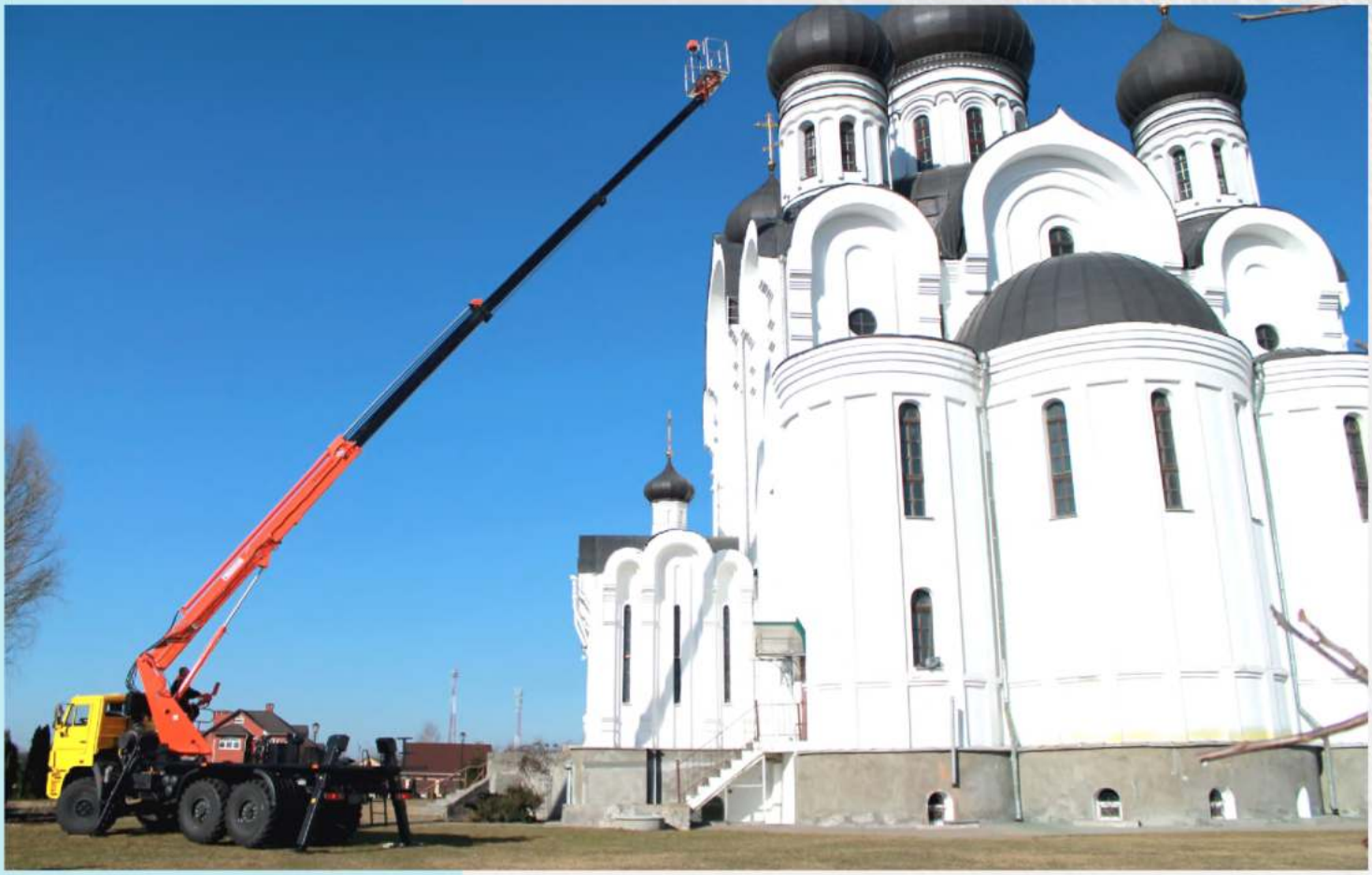

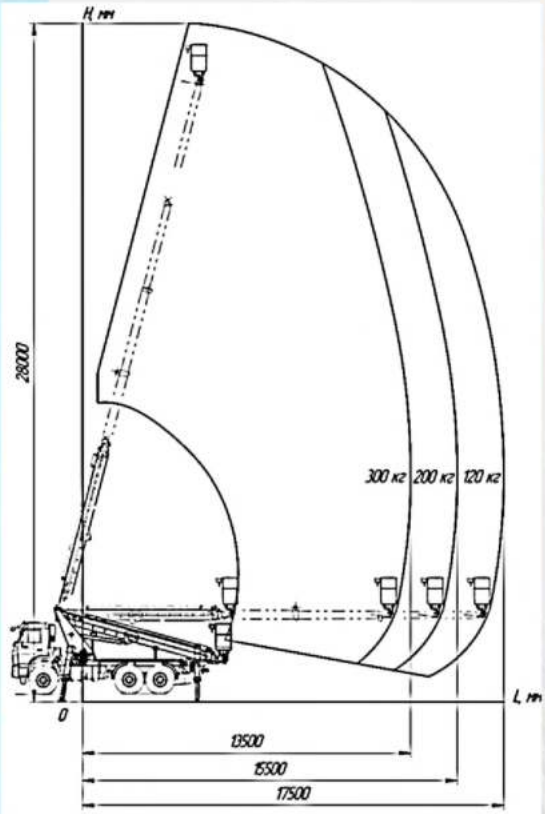

Подъемник автомобильный телескопический ПМС-328-09
грузовая характеристика

Республика Беларусь, 225710, г. Пинск, Брестская обл., ул. Козубовского, 17
тел./факс: 8 (0165) 63-30-84, 63-29-90
IBAN: BY51BAPB30124703800110000000
ОАО «Белагропромбанк» г. Пинск, BIC банка: BAPBB42X
Сайт: https://pinsksmm.by/, e-mail: smm05@mail.ru

АВТОГИДРОПОДЪЕМНИК ПМС-2815-06

Параметры	Единица измерения	Значение
Базовый автомобиль		МАЗ-4371N2
Рабочая высота подъема	м, не менее	28
Грузоподъемность люльки	кг, не менее	300
Тип автогидроподъемника		Телескопический
Максимальный вылет	м, не более	17,5
Время подъема люльки на наибольшую высоту	С	180+15
Грузоподъемность люльки при вылете 13,5м	кг	300
Угол поворота стрелы	град	±360
Максимальная транспортная разрешенная скорость подъемника	км/ч	70
Габаритные размеры в транспортном положении	м, не более	
- длина		8,6
- ширина		2,5
- высота		3,9
Опорный контур	м, не менее	5,28 x 4,42
Полная масса подъемника	кг, не более	10100
Дополнительная опция - люлька с изоляторами для работы на ЛЭП до 1000В		
Срок службы	лет, не менее	8
Место управления	Пульт оператора на поворотной части и в люльке	
Система управления	Электропропорциональная	
Привод	Гидравлический	

АВТОГИДРОПОДЪЕМНИК ПМС-3522

Параметры		Единица измерения	Величина
Базовый автомобиль		-	КАМАЗ 43118
Грузоподъемность люльки		кг	230
Рабочая высота подъема		м, не более	35
Вылет		м, не более	22
Угол поворота стрелы		град	360 (полноповоротный)
Угол поворота люльки		град	±90
Габаритные размеры в транспортном положении	длина	мм, не более	8 890
	ширина		2 500
	высота		3 900
Полная масса подъемника		кг, не более	20 900
Распределение нагрузки на дорогу от подъемника полной массы	на переднюю ось	кг, не более	5 600
	на задний мост		15 300
Система управления			электропропорциональная гидравлическая
Привод			Гидравлический
Максимальная транспортная скорость подъемника		км/ч	70
Опорный контур		м, не менее	5,5 x 6,0
Наибольший угол наклона рабочей площадки		град.	3
Максимально допустимая скорость ветра при работе (на высоте 10 м)		м/с	10
Место управления			Пульт оператора на поворотной части и пульт в люльке

Республика Беларусь, 225710, г. Пинск, Брестская обл., ул. Козубовского, 17
тел./факс: 8 (0165) 63-30-84, 63-29-90
IBAN: BY51BAPB30124703800110000000
ОАО «Белагропромбанк» г. Пинск, BIC банка: BAPBB42X
Сайт: https://pinsksmm.by/, e-mail: smm05@mail.ru

ЭКСКАВАТОР-БУЛЬДОЗЕР ЭО-2621

Наименование показателей		Единица измерения	Величина
Базовая машина - трактор «Беларус» модификации			92П , 82.1
Эксплуатационная масса		кг	6300±100
Габаритные размеры в транспортном положении:			
длина		мм	7700±100
ширина		мм, не более	2400
высота		мм	3800±100
Максимальная транспортная скорость передвижения		км/ч	$18,0_{-3}$
Минимальный радиус поворота с навесным оборудованием в транспортном положении		м, не более	6,3
Преодолеваемый уклон твердого сухого пути		град, не менее	13
Дорожный просвет		мм, не менее	190
Давление в гидросистеме экскаватора-бульдозера, ограничиваемое предохранительными клапанами гидрораспределителей:		МПа (кгс/см^2)	16±1 (160±10)
Ширина захвата бульдозерного отвала		мм	2000
Навесное экскаваторное оборудование:			
Вид оборудования - обратная лопата			
Номинальная вместимость ковша		м^3, не менее	0,2м^3
Ширина ковша по режущей кромке		мм, не менее	550
Наибольшая глубина копания		мм, не менее	3800
Наибольший радиус копания		мм, не менее	5200
Наибольшая высота выгрузки		мм, не менее	3500
Продолжительность рабочего цикла (при наибольшей глубине копания)		с, не более	25
Дополнительное оборудование (по заказу за отдельную плату):			
Ковш узкий:			
Номинальная вместимость ковша		м^3, не менее	0,1м^3
Ширина режущей кромки ковша		мм, не менее	310
Ковш дополнительный:			
Номинальная вместимость ковша		м^3, не менее	0,26м^3
Ширина режущей кромки ковша		мм, не менее	675
Гидромолот	Модель		F5 (DELTA)
	Частота ударов	уд/мин.	450-900
	Энергия удара	Дж	849

ЭКСКАВАТОР-БУЛЬДОЗЕР ЭО-2621
с поворотным гидравлическим отвалом

Наименование показателей		Единица измерения	Величина
Базовая машина - трактор «Беларус» модификации			92П
Эксплуатационная масса		кг	6300±100
Габаритные размеры в транспортном положении:			
длина		мм	7700±100
ширина		мм, не более	2400
высота		мм	3800±100
Максимальная транспортная скорость передвижения		км/ч	18,0-3
Минимальный радиус поворота с навесным оборудованием в транспортном положении		м, не более	6,3
Преодолеваемый уклон твердого сухого пути		град, не менее	13
Дорожный просвет		мм, не менее	190
Давление в гидросистеме экскаватора-бульдозера, ограничиваемое предохранительными клапанами гидрораспределителей:		МПа (кгс/см^2)	16±1 (160±10)
Ширина захвата бульдозерного отвала		мм	2000
Навесное экскаваторное оборудование:			
Вид оборудования - обратная лопата			
Номинальная вместимость ковша		м^3, не менее	0,2м^3
Ширина ковша по режущей кромке		мм, не менее	550
Наибольшая глубина копания		мм, не менее	3800
Наибольший радиус копания		мм, не менее	5200
Наибольшая высота выгрузки		мм, не менее	3500
Продолжительность рабочего цикла (при наибольшей глубине копания)		с, не более	25
Дополнительное оборудование (по заказу за отдельную плату):			
Ковш узкий:			
Номинальная вместимость ковша		м^3, не менее	0,1м^3
Ширина режущей кромки ковша		мм, не менее	310
Ковш дополнительный:			
Номинальная вместимость ковша		м^3, не менее	0,26м^3
Ширина режущей кромки ковша		мм, не менее	675
Гидромолот	Модель		F5 (DELTA)
	Частота ударов	уд/мин.	450-900
	Энергия удара	Дж	849

Республика Беларусь, 225710, г. Пинск, Брестская обл., ул. Козубовского, 17
тел./факс: 8 (0165) 63-30-84, 63-29-90
IBAN: BY51BAPB30124703800110000000
ОАО «Белагропромбанк» г. Пинск, BIC банка: BAPBB42X
Сайт: https://pinsksmm.by/, e-mail: smm05@mail.ru

ЭКСКАВАТОР-БУЛЬДОЗЕР ЭО-2621-01 с поворотным гидравлическим отвалом и смещаемой осью копания

Техническая характеристика экскаватора-бульдозера ЭО-2621-01

Наименование показателей	Единица измерения	Величина
Базовая машина - трактор «Беларус» модификации 82.1, 92П		
Эксплутационная масса	кг	6300±100
Габаритные размеры в транспортном положении:		
длина	мм	7700±100
ширина	мм, не более	2400
высота	мм	3800±100
Максимальная транспортная скорость передвижения	км/ч	18,0-0,3
Минимальный радиус поворота с навесным оборудованием в транспортном положении	м, не более	6,3
Преодолеваемый уклон твердого сухого пути	°, не менее	13
Дорожный просвет	мм, не менее	190
Давление в гидросистеме экскаватора -бульдозера, ограничиваемое предохранительными клапанами гидрораспределителей:	МПа (кгс/см^2)	16±1 (160±10)
Ширина захвата бульдозерного отвала	мм	2290
Навесное экскаваторное оборудование:		
Вид оборудования - обратная лопата		
Номинальная вместимость ковша	м^3, не менее	0,22м^3; 0,28м^3
Ширина ковша по режущей кромке	мм, не менее	550
Наибольшая глубина копания	мм, не менее	4300
Наибольший радиус копания	мм, не менее	5200
Наибольшая высота выгрузки	мм, не менее	3500
Продолжительность рабочего цикла (при наибольшей глубине копания)	с, не более	25
Дополнительное оборудование (по заказу за отдельную плату):		
Ковш узкий:		
Номинальная вместимость ковша	м^3, не менее	0,1м^3
Ширина ковша	мм, не менее	310

ЭКСКАВАТОР-ПОГРУЗЧИК ЭО-2626

ЭО-2626 с двухчелюстным ковшом и грузовыми вилами

Наименование показателей		Единица измерения	Величина
Базовая машина – трактор «Беларус»			92П
Максимальная транспортная скорость		км/ч	18,0-3
Навесное погрузочное оборудование:			
Номинальная грузоподъемность		т	0,8
Номинальная вместимость ковша		$м^3$, не менее	0,8
Ширина режущей кромки ковша		мм, не менее	2000
Максимальная высота разгрузки погрузочного ковша		мм, не менее	2600
Максимальная высота разгрузки двухчелюстного ковша		мм, не менее	3400
Номинальная грузоподъемность грузовых вил		кг, не более	600
Навесное экскаваторное оборудование:			
Вид оборудования - обратная лопата			
Номинальная вместимость ковша		$м^3$, не менее	0,2$м^3$
Ширина ковша по режущей кромке		мм, не менее	550
Наибольший радиус копания		мм	5,2
Наибольшая глубина копания		мм	3,8
Наибольшая высота выгрузки экскаватора		мм	3,5
Оборудование, поставляемое по требованию заказчика :			
Ковш дополнительный	Номинальная вместимость ковша	$м^3$, не менее	0,26$м^3$
	Ширина режущей кромки ковша	мм, не менее	675
Ковш узкий	Номинальная вместимость ковша	$м^3$, не менее	0,1$м^3$
	Ширина режущей кромки ковша	мм, не менее	310
Грузовые вилы	Номинальная грузоподъемность	кг, не более	600
Гидромолот	Модель		F5 (DELTA)
	Частота ударов	уд/мин.	450-900
	Энергия удара	Дж	849

Республика Беларусь, 225710, г. Пинск, Брестская обл., ул. Козубовского, 17
тел./факс: 8 (0165) 63-30-84, 63-29-90
IBAN: BY51BAPB30124703800110000000
ОАО «Белагропромбанк» г. Пинск, BIC банка: BAPBB42X
Сайт: https://pinsksmm.by/, e-mail: smm05@mail.ru

ЭКСКАВАТОР-ПОГРУЗЧИК СО СМЕЩАЕМОЙ ОСЬЮ КОПАНИЯ ЭО-2626-01

Наименование показателей		Единица измерения	Величина
Базовая машина – трактор «Беларус»			92П
Максимальная транспортная скорость		км/ч	18,0-3
Навесное погрузочное оборудование:			
Номинальная грузоподъемность		т	0,8
Номинальная вместимость ковша		$м^3$, не менее	0,8
Ширина режущей кромки ковша		мм, не менее	2000
Максимальная высота разгрузки погрузочного ковша		мм, не менее	2600
Максимальная высота разгрузки двухчелюстного ковша		мм, не менее	3400
Номинальная грузоподъемность грузовых вил		кг, не более	600
Навесное экскаваторное оборудование:			
Вид оборудования - обратная лопата			
Номинальная вместимость ковша		$м^3$, не менее	0,2$м^3$
Ширина ковша по режущей кромке		мм, не менее	550
Наибольший радиус копания		мм	5,2
Наибольшая глубина копания		мм	3,8
Наибольшая высота выгрузки экскаватора		мм	3,5
Оборудование, поставляемое по требованию заказчика :			
Ковш дополнительный	Номинальная вместимость ковша	$м^3$, не менее	0,26$м^3$
	Ширина режущей кромки ковша	мм, не менее	675
Ковш узкий	Номинальная вместимость ковша	$м^3$, не менее	0,1$м^3$
	Ширина режущей кромки ковша	мм, не менее	310
Грузовые вилы	Номинальная грузоподъемность	кг, не более	600
Гидромолот	Модель		F5 (DELTA)
	Частота ударов	уд/мин.	450-900
	Энергия удара	Дж	849

ЭКСКАВАТОР-ПОГРУЗЧИК ЭО-2626-04

Технические характеристики

Наименование показателей		Единица измерения	Величина
Базовая машина – трактор «Беларус»			92П
Габаритные размеры в транспортном положении:	длина	мм, не более	6500±100
	ширина		2400
	высота		3700±50
Максимальная транспортная скорость передвижения		км/ч	$18{,}0_{-0{,}3}$
Наибольший радиус копания		м	5,3
Наибольшая глубина копания		м	4,6
Наибольшая высота выгрузки экскаватора		м	3,55
Преодолеваемый уклон твердого сухого пути		°, не менее	13
Дорожный просвет		мм, не менее	190
Давление в гидросистеме экскаватора-погрузчика		МПа (кгс/см^2)	25±1 (250±10)
Навесное погрузочное оборудование:			
Номинальная грузоподъемность		т	1,0
Номинальная вместимость основного ковша		м^3, не менее	0,8
Ширина режущей кромки ковша		мм, не менее	2300
Навесное экскаваторное оборудование:			
Вид оборудования			Ковш обратная лопата
Номинальная вместимость ковша		м^3, не менее	0,28м^3
Ширина ковша по режущей кромке		мм, не менее	700

Республика Беларусь, 225710, г. Пинск, Брестская обл., ул. Козубовского, 17
тел./факс: 8 (0165) 63-30-84, 63-29-90
IBAN: BY51BAPB30124703800110000000
ОАО «Белагропромбанк» г. Пинск, BIC банка: BAPBB42X
Сайт: https://pinsksmm.by/, e-mail: smm05@mail.ru

СНЕГООЧИСТИТЕЛЬ ФРЕЗЕРНО-РОТОРНЫЙ СНР-200

Снегоочиститель фрезерно-роторный СНР-200может использоваться для удаления снежных валов,образованных бульдозерами и плужными снегоочистителями. При необходимости СНР-200 может обеспечивать перекидку снега или укладку его в валы. Снегоочиститель предназначен для эксплуатации в условиях умеренного климата при температуре воздуха от -40С до +35С. Обязательное требование для установки снегоочистителя СНР-200 на трактор:трактор «Беларус» тягового класса 1,4; наличие гидроходоуменьшителя (комплектуется при постановке оборудования).

Технические характеристики

Параметры		Единица измерения	Величина
Тип			Фрезерно-роторный
Базовое шасси			Трактор «Беларус»
Тяговый класс		тс	1,4
Производительность снегоочистителя, техническая		$м^3$/ч	1600
Производительность техническая, без погрузочного желоба		т/ч	200
Максимальная ширина полосы, очищаемой за один проход		мм	2100
Максимальная толщина снега , очищаемого за один проход		мм	1100
Максимальная дальность выброса основной массы снега		м	20
Максимальная плотность убираемого снега		т/$м^3$	0,7
Максимальная высота погрузки погрузочным желобом		мм	3000
Минимальный радиус поворота		мм	7300
Скорость передвижения	на 1-м диапазоне гидроходоуменьшителя	км/ч	0 – 0,44
	на 1-й передаче трактора		0,8 – 1,75
	на 2-й передаче трактора		0,31 – 0,75
	транспортная (не более)		20
Габаритные размеры	длина	мм, не более	5380
	ширина		2100
	высота (по погрузочному желобу)		3580
Масса эксплуатационная		кг	5300

ПОГРУЗЧИК ПО-26 И ЕГО МОДИФИКАЦИИ

ПОГРУЗЧИК ПО-26-01

ПОГРУЗЧИК ПО-26

ОСНОВНЫЕ ТЕХНИЧЕСКИЕ ХАРАКТЕРИСТИКИр

Базовая модель машины класса 1,4	Трактор «Беларус»
Мощность двигателя	57,4 кВт(78 л.с.)
Скорость передвижения	16 км/час
Рабочее давление в гидросистеме	16 Мпа
Вместимость гидросистемы	120 л
*Фронтальное погрузочное оборудование	
Грузоподъемность	800кг
Вместимость ковша	0,9 м^3
Ширина режущей кромки ковша	2,3 м
Высота разгрузки ковша	3,4 м
Бульдозерное оборудование	
Тип отвала	поворотный
Ширина режущей кромки	2,29 м
Угол поворота отвала	±20°
**Манипулятор гидравлический	
Грузовой момент	38 кН·м
Вылет стрелы	6,8 м
Вес груза на максимальном вылете	500 кг
Максимальная высота подъема (от опорной поверхности до крюка)	9 м
Угол поворота стрелы в плане	180°

Наименование показателей	Единица измерения	Величина
Базовая машина – трактор «Беларус» модификации МТЗ-82.1;92П		
Эксплуатационная масса	Кг	4700±100
Габаритные размеры в транспортном положении:		
Длина	мм	5265±100
Ширина	мм, не более	2300
Высота	мм	2850±50
Максимальная транспортная скорость передвижения	км/ч	20,0
Преодолеваемый уклон твердого сухого пути	°, не менее	15
Дорожный просвет	мм, не менее	220
Навесное погрузочное оборудование:		
Номинальная грузоподъемность	Т	1.0
Номинальная вместимость ковша, геометрическая	м^3, не менее	1,0/0,7
Ширина режущей кромки снежного ковша	мм, не менее	2200
Максимальная высота разгрузки ковша по режущей кромке при угле разгрузки 45°.	мм	2600
Бульдозерный отвал (сменный рабочий орган):		
Ширина захвата	мм	2000

ПОГРУЗЧИК ПО-26-02

ПОГРУЗЧИК ПО-26-01

Республика Беларусь, 225710, г. Пинск, Брестская обл., ул. Козубовского, 17
тел./факс: 8 (0165) 63-30-84, 63-29-90
IBAN: BY51BAPB30124703800110000000
ОАО «Белагропромбанк» г. Пинск, BIC банка: BAPBB42X
Сайт: https://pinsksmm.by/, e-mail: smm05@mail.ru

УСТАНОВКА ДЛЯ ПРОМЫВКИ ДРЕНАЖА УПД-120

Установка для промывки дренажа предназначена к применению в агропромышленном комплексе для промывки сильно загрязненных дренажных систем на мелиорированных землях и не имеет аналогов на постсоветском пространстве.

В части воздействия климатических факторов внешней среды изготавливается в исполнении "0" для категории размещения "1" ГОСТ 15150.

В состав установки входят трактор "Беларус - 92П", установка промывки, комплект сменных насадок (поставляется за отдельную плату).

Устройство промывки дренажа навесного типа состоит из рамы, барабана намотки п/э трубы, механизма поворота, приводных гидромоторов "DANFOSS", водяного насоса М135 ИТАЛИЯ, гидрораспределителя AMI или Hydrocontrol, регулятора расхода 1PP10/3 TG50, карданного вала, гидроцилиндров (перевода в транспортное положение, подъема, поворота и выдвижения стрелы).

ТЕХНИЧЕСКАЯ ХАРАКТЕРИСТИКА КОМПЛЕКСА ДЛЯ ПРОМЫВКИ ДРЕНАЖА УПД-120

Наименование параметра	Ед.изм.	Данные
Производительность по промывке	м/мин	3-30
Масса конструкционная (навешиваемой части)	кг.	730 ± 2%
Габаритные размеры в транспортном положении:	мм	
длина		6200
ширина		2600
высота		2550
Привод исполнительных органов		От гидросисистемы тр-ра
Привод механизма промывки		От ВОМ трактора
(насос водяной М135 ИТАЛИЯ)		120
Расход воды для промывки	л/мин	5
Давление подачи воды, максимальное	МПа	
Наибольшая длина промываемой линии дренажа	м	300
Объем емкости для воды	$м^3$	2
Транспортная скорость	км/ч	15
Срок службы, не менее	лет	6
Обслуживающий персонал	чел.	Тракторист

РУКАВА ВЫСОКОГО ДАВЛЕНИЯ

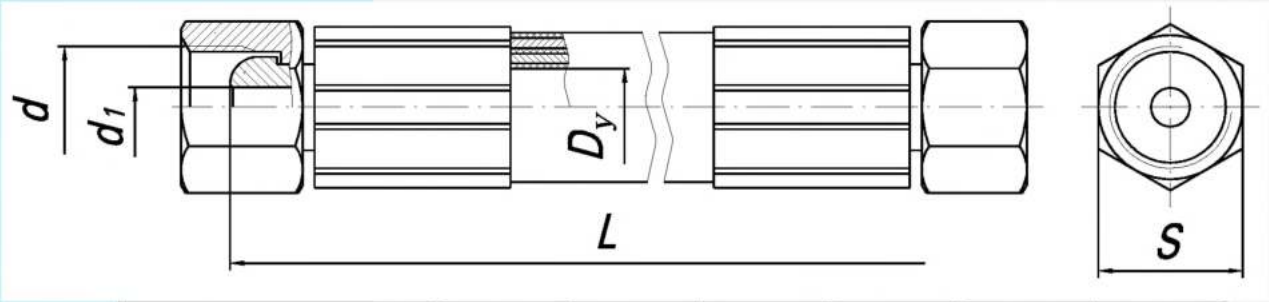

Диаметр условного прохода, Dy, мм	10	12	16	20	25	32
Номинальное рабочее давление, МПа	28	25	20	16	14	11
Минимальное разрывное давление, МПа	112	100	80	64	56	44
Размер под ключ, S	24; 27	24; 27	32	41	50	60
Минимальный радиус изгиба, мм	130	180	205	240	300	420
Присоединяемая резьба, d	M20x1,5 M22x1,5	M20x1,5 M22x1,5	M27x1,5	M33x2	M42x2	M52x2
Количество металлических оплеток	2					
Длина рукава, L, мм	450;650;850;1050;1250;1450;1650;1850;2050;2250, иная длина по согласованию с заказчиком					
Ресурс, циклов	100000					
Температура рабочей жидкости	от -40°С до +100°С					
Температура окружающей среды	от -50°С до +70°С					
Стандарт на рукава (заготовку)	ГОСТ 6286-73					